男子ダブルスＡクラス		千田 樋口	野崎 助永	佐分 島村	野澤 佐々木	平田 松原	勝敗	順位
千田 章裕 樋口 祐樹	（ＨＺＳ８５）		× 18-21 18-21	× 20-22 18-21	○ 21-15 21-10	× 13-21 21-18 14-21	M 1-3 G 3-6 P 164-170	4
野崎 太郎 助永 悠輝	（ちーかわ）	○ 21-18 21-18		× 13-21 17-21	○ 21-18 21-16	× 16-21 19-21	M 2-2 G 4-4 P 149-154	3
佐分 圭佑 島村 瞬	（草むしり検定１級）	○ 22-20 21-18	○ 21-13 21-17		○ 21- 9 21-14	× 17-21 21-19 17-21	M 3-1 G 7-2 P 182-152	2
野澤 尚人 佐々木 卓大	（ウォンテッド）	× 15-21 10-21	× 18-21 16-21	× 9-21 14-21		× 9-21 10-21	M 0-4 G 0-8 P 101-168	5
平田 哲也 松原 澪	（おかぴょん）	○ 21-13 18-21 21-14	○ 21-16 21-19	○ 21-17 19-21 21-17	○ 21- 9 21-10		M 4-0 G 8-2 P 205-157	1

男子ダブルスＢクラス Ａブロック		小野 南部	赤羽 松崎	田口 内山	小口 森本	勝敗	順位
小野 祐樹 南部 竜矢	(SIDE BY SIDE)		○ 21-15 21-12	○ 18-21 21-15 21-14	○ 21-12 21-23 21-18	M 3-0 G 6-2 P 165-130	1
赤羽 優希 松崎 弘嗣	(ぽっぽりんちょす)	× 15-21 12-21		× 16-21 21-13 17-21	× 12-21 18-21	M 0-3 G 1-6 P 111-139	4
田口 遼 内山 大嗣	（深見ＢＣ）	× 21-18 15-21 14-21	○ 21-16 13-21 21-17		× 16-21 8-21	M 1-2 G 3-5 P 129-156	3
小口 利也 森本 遼太	（リーブル）	× 12-21 23-21 18-21	○ 21-12 21-18	○ 21-16 21- 8		M 2-1 G 5-2 P 137-117	2

男子ダブルスＢクラス Ｂブロック		竹内 野田	城所 杉山	鈴木 伊藤	早尻 清水	勝敗	順位
竹内 隆太 野田 雄弘	(Ｃａｌｅｕｍ)		× 12-21 21-19 16-21	○ 21-17 21-15	× 13-21 13-21	M 1-2 G 3-4 P 117-135	2
城所 歩 杉山 健斗	(ＡＳＡＨＩバド)	○ 21-12 19-21 21-16		× 23-25 19-21	× 13-21 7-21	M 1-2 G 2-5 P 123-137	4
鈴木 奏向 伊藤 達哉	（ＦＢＣ）	× 17-21 15-21	○ 25-23 21-19		× 14-21 18-21	M 1-2 G 2-4 P 110-126	3
早尻 悠真 清水 翔太	（リーブル）	○ 21-13 21-13	○ 21-13 21- 7	○ 21-14 21-18		M 3-0 G 6-0 P 126-78	1

男子ダブルスＢクラス 決勝トーナメント

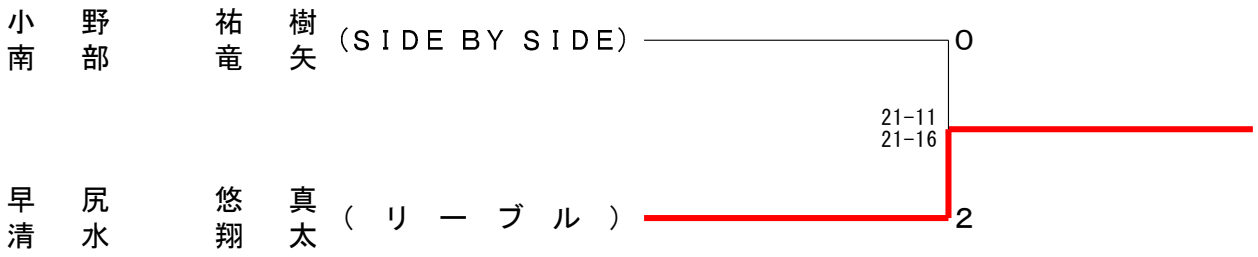

男子ダブルスCクラス Aブロック		飯塚 宮代	前川 木村	真弓 安藤	勝敗	順位
飯塚 彪冴 宮代 陸	（FBC）		○ 21-11 21-15	× 12-21 17-21	M 1-1 G 2-2 P 71-68	2
前川 祐介 木村 優真	（FBC）	× 11-21 15-21		× 12-21 7-21	M 0-2 G 0-4 P 45-84	3
真弓 清輝 安藤 和貴	(SIDE BY SIDE)	○ 21-12 21-17	○ 21-12 21- 7		M 2-0 G 4-0 P 84-48	1

男子ダブルスCクラス Bブロック		手塚 大橋	田中 平澤	川見 木村	勝敗	順位
手塚 秀行 大橋 紀夫	(チームマイナス10)		○ 16-21 21-19 21-17	× 15-21 14-21	M 1-1 G 2-3 P 87-99	2
田中 新吾 平澤 義亮	(相模が丘クラブ)	× 21-16 19-21 17-21		× 21-15 11-21 18-21	M 0-2 G 2-4 P 107-115	3
川見 祐志隆 木村 太陽	（FBC）	○ 21-15 21-14	○ 15-21 21-11 21-18		M 2-0 G 4-1 P 99-79	1

男子ダブルスCクラス Cブロック		福嶋 横田	斎藤 遠藤	坂本 山田	勝敗	順位
福嶋 羚泉 横田 光心	（FBC）		× 16-21 21-18 16-21	○ 22-20 21-12	M 1-1 G 3-2 P 96-92	2
斎藤 高夫 遠藤 裕和	（荻野）	○ 21-16 18-21 21-16		○ 21- 8 21-19	M 2-0 G 4-1 P 102-80	1
坂本 昴和 山田 凌央	（FBC）	× 20-22 12-21	× 8-21 19-21		M 0-2 G 0-4 P 59-85	3

男子ダブルスCクラス Dブロック		近野 鈴木	杉山 蛭田	柴﨑 平林	勝敗	順位
近野 慎吾 鈴木 哲朗	（TBC）		○ 21- 9 21-10	× 20-22 15-21	M 1-1 G 2-2 P 77-62	2
杉山 大河 蛭田 頼	（FBC）	× 9-21 10-21		× 7-21 10-21	M 0-2 G 0-4 P 36-84	3
柴﨑 貴司 平林 譲二	(ROBINS)	○ 22-20 21-15	○ 21- 7 21-10		M 2-0 G 4-0 P 85-52	1

男子ダブルスＣクラス Ｅ　ブ　ロ　ッ　ク		川　野 高　田	伊　澤 庄　司	安　藤 福　田	勝　敗	順位
川野　稜介 高田　駿介	(SIDE BY SIDE)		○ 21-17 21-12	○ 21-12 21-10	M 2-0 G 4-0 P 84-51	1
伊澤　哲也 庄司　純平	(フリーダム)	× 17-21 12-21		○ 21-12 21-12	M 1-1 G 2-2 P 71-66	2
安藤　咲満 福田　海翔	(ＦＢＣ)	× 12-21 10-21	× 12-21 12-21		M 0-2 G 0-4 P 46-84	3

男子ダブルスＣクラス Ｆ　ブ　ロ　ッ　ク		山　下 因	津　田 新　井	高　橋 山　田	勝　敗	順位
山下　篤史 因　高慶	(深見ＢＣ)		○ 21-17 21-11	○ 21-18 21-19	M 2-0 G 4-0 P 84-65	1
津田　紘晃 新井　大樹	(ＴＢＣ)	× 17-21 11-21		○ 21-14 21-17	M 1-1 G 2-2 P 70-73	2
高橋　柊 山田　祥太	(ASAHIバド)	× 18-21 19-21	× 14-21 17-21		M 0-2 G 0-4 P 68-84	3

男子ダブルスＣクラス 決勝トーナメント

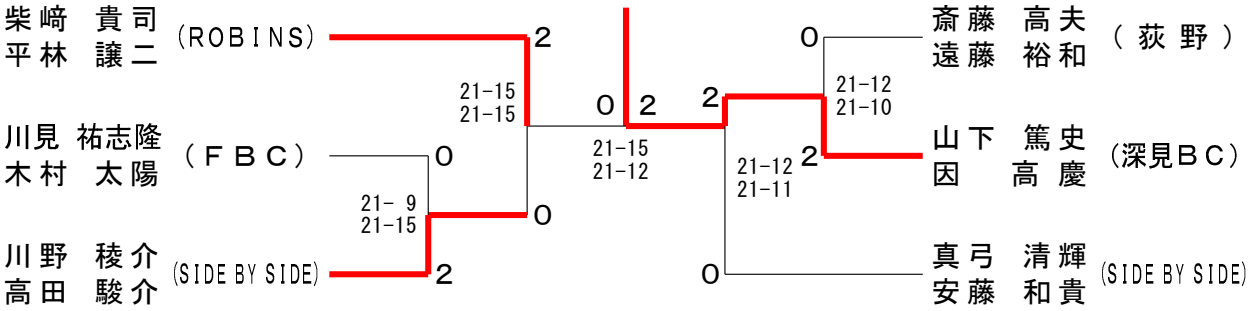

男子ダブルスＤクラス Ａ　ブ　ロ　ッ　ク		吉　井 岡　村	植　村 工　藤	田　中 田　辺	勝　敗	順位
吉井　貴 岡村　和博	(ROBINS)		○ 21-14 21-14	○ 21-15 21-18	M 2-0 G 4-0 P 84-61	1
植村　和彦 工藤　正仁	(にこちゃんず)	× 14-21 14-21		× 16-21 17-21	M 0-2 G 0-4 P 61-84	3
田中　宏明 田辺　康宏	(伊勢原クラブ)	× 15-21 18-21	○ 21-16 21-17		M 1-1 G 2-2 P 75-75	2

男子ダブルスＤクラス Ｂ　ブ　ロ　ッ　ク		福田 石井	清水 民部田	川口 安藝	勝　敗	順位
福田　和幸 石井　　智	（チームフリー）		○ 20-22 21- 7 21-15	○ 21-14 21-16	M 2-0 G 4-1 P 104-74	1
清水　昭二 民部田　善裕	（火付盗賊改）	× 22-20 7-21 15-21		○ 21-14 21- 6	M 1-1 G 3-2 P 86-82	2
川口　　豊 安藝　保洋	（おかぴょん）	× 14-21 16-21	× 14-21 6-21		M 0-2 G 0-4 P 50-84	3

男子ダブルスＤクラス　決勝トーナメント

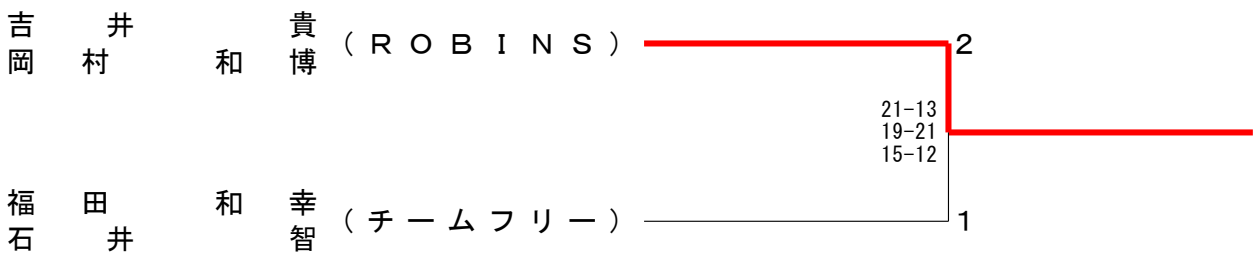

女子ダブルスＢクラス		菅原 岸田	ケラハー 岡部	平沼 加藤	石井 池淵	勝　敗	順位
菅原　奈美 岸田　実夢	（　柴　犬　）		× 10-21 14-21	× 11-21 18-21	○ 21-18 22-20	M 1-2 G 2-4 P 96-122	3
ケラハー　幸子 岡部　麻三子	(NEBELHORN)	○ 21-10 21-14		× 17-21 10-21	○ 21- 9 21-11	M 2-1 G 4-2 P 111-86	2
平沼　　栞 加藤　　唯	(SIDE BY SIDE)	○ 21-11 21-18	○ 21-17 21-10		○ 21-11 21- 7	M 3-0 G 6-0 P 126-74	1
石井　美貴子 池淵　美也子	（チームフリー）	× 18-21 20-22	× 9-21 11-21	× 11-21 7-21		M 0-3 G 0-6 P 76-127	4

女子ダブルスＣクラス		民部田 民部田	大谷 小野里	朝倉 大和田	勝　敗	順位
民部田　京子 民部田　伊織	（火付盗賊改）		× 10-21 13-21	× 9-21 11-21	M 0-2 G 0-4 P 43-84	3
大谷　紗耶香 小野里　由実	(SIDE BY SIDE)	○ 21-10 21-13		× 18-21 21-17 14-21	M 1-1 G 3-2 P 95-82	2
朝倉　　茜 大和田　真希	（フリーダム）	○ 21- 9 21-11	○ 21-18 17-21 21-14		M 2-0 G 4-1 P 101-73	1

女子ダブルスＤクラス Ａ　ブ　ロ　ッ　ク		木村 初沢	田端 笠原	鈴木 田野倉	勝　敗	順位
木村　明子 初沢　清美	（どんぐり）		○ 21-15 22-20	× 12-21 16-21	M 1-1 G 2-2 P 71-77	2
田端　薫 笠原　夏美	（ＩＳＣ吹上）	× 15-21 20-22		× 18-21 10-21	M 0-2 G 0-4 P 63-85	3
鈴木　芳美 田野倉　直美	（クッキーズ）	○ 21-12 21-16	○ 21-18 21-10		M 2-0 G 4-0 P 84-56	1

女子ダブルスＤクラス Ｂ　ブ　ロ　ッ　ク		森 中島	西村 安藤	岩永 中里	勝　敗	順位
森　祥子 中島　雅美	（ＩＳＣ吹上）		○ 21-12 21- 8	○ 21-10 21-11	M 2-0 G 4-0 P 84-41	1
西村　真由美 安藤　裕美	（ＦＢＣ）	× 12-21 8-21		× 11-21 21-12 18-21	M 0-2 G 1-4 P 70-96	3
岩永　順子 中里　眞知子	（伊勢原クラブ）	× 10-21 11-21	○ 21-11 12-21 21-18		M 1-1 G 2-3 P 75-92	2

女子ダブルスＤクラス　決勝トーナメント

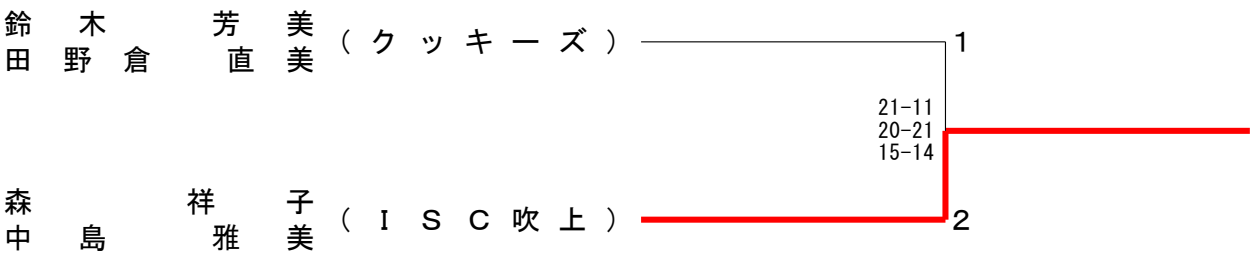

混合ダブルスＡクラス Ａ　ブ　ロ　ッ　ク		鈴木 平野	鬼塚 柴田	成 菊池	佐藤 市川	勝　敗	順位
鈴木　夕里子 平野　寿明	（まっしぐら）		○ 21-12 18-21 21-15	○ 21-10 21-13	○ 21-12 16-21 21-12	M 3-0 G 6-2 P 160-116	1
鬼塚　翔也 柴田　のぞみ	（三春台バドミントンクラブ）	× 12-21 21-18 15-21		○ 17-21 21-19 21-18	× 15-21 11-21	M 1-2 G 3-5 P 133-160	3
成　萬析 菊池　怜奈	（チーム仲間）	× 10-21 13-21	× 21-17 19-21 18-21		× 12-21 15-21	M 0-3 G 1-6 P 108-143	4
佐藤　秀太 市川　由莉子	（草むしり検定１級）	× 12-21 21-16 12-21	○ 21-15 21-11	○ 21-12 21-15		M 2-1 G 5-2 P 129-111	2

混合ダブルスＡクラス Ｂ　ブ　ロ　ッ　ク		佐々木 上　枝	柳　澤 鈴　木	岸 島　村	勝　敗	順位
佐々木 篤史 上枝 奈央子	（　や　組　）		× 5-21 19-21	× 19-21 20-22	M 0-2 G 0-4 P 63-85	3
柳　澤　　守 鈴　木　　彩	（ブラボー）	○ 21- 5 21-19		○ 21-15 21-11	M 2-0 G 4-0 P 84-50	1
岸　　裕　一 島村　琴美	(ﾗｹｯﾄｼｮｯﾌﾟﾌｼﾞ)	○ 21-19 22-20	× 15-21 11-21		M 1-1 G 2-2 P 69-81	2

混合ダブルスＡクラス 決勝トーナメント

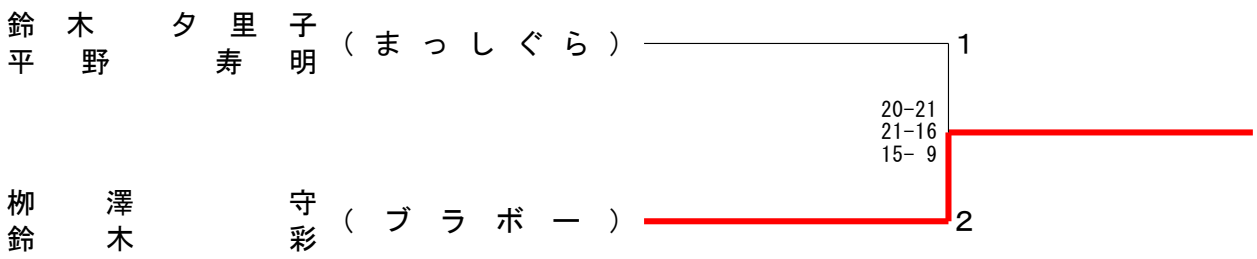

混合ダブルスＢクラス Ａ　ブ　ロ　ッ　ク		六　反 神　長	仲　西 福　水	杉　田 樽　川	勝　敗	順位
六反　政和 神長　奈央	（日吉軍団）		× 9-21 15-21	× 19-21 17-21	M 0-2 G 0-4 P 60-84	3
仲　西　　聡 福水　一　捺	（ＭＡＶＩＳ）	○ 21- 9 21-15		× 12-21 12-21	M 1-1 G 2-2 P 66-66	2
杉田　祐樹 樽川　尚美	（　や　組　）	○ 21-19 21-17	○ 21-12 21-12		M 2-0 G 4-0 P 84-60	1

混合ダブルスＢクラス Ｂ　ブ　ロ　ッ　ク		向　原 井　田	宮　川 森　本	水　口 前　田	勝　敗	順位
向原　拓海 井田　彩楓	（　甘　党　）		○ 24-22 21-16	× 21-19 19-21 19-21	M 1-1 G 3-2 P 104-99	2
宮川　真哉 森本　早苗	（しん家）	× 22-24 16-21		× 9-21 18-21	M 0-2 G 0-4 P 65-87	3
水口　誠太 前田　香織	（ＨＢＣ）	○ 19-21 21-19 21-19	○ 21- 9 21-18		M 2-0 G 4-1 P 103-86	1

混合ダブルスＢクラス Ｃ　ブ　ロ　ッ　ク	鳥　原 大　東	澤　田 中　村	大　塚 古　屋	勝　敗	順位
鳥原　浩二 大東　美由紀　(湘南ヴァランチ)		○ 21-18 21-11	× 9-21 14-21	M 1-1 G 2-2 P 65-71	2
澤田　英行 中村　尚子　（ＰＩＥＲＯ）	× 18-21 11-21		× 10-21 7-21	M 0-2 G 0-4 P 46-84	3
大塚　巧人 古屋　理津子　（リーブル）	○ 21- 9 21-14	○ 21-10 21- 7		M 2-0 G 4-0 P 84-40	1

混合ダブルスＢクラス 決勝トーナメント

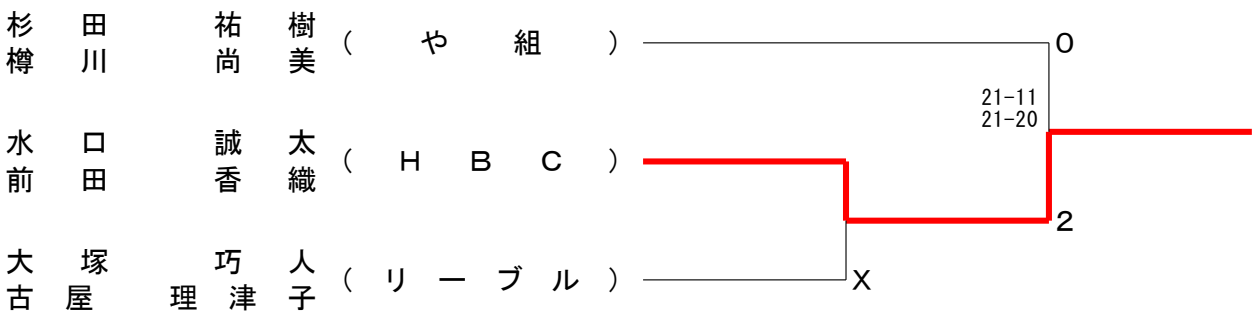

混合ダブルスＣクラス Ａ　ブ　ロ　ッ　ク	比留川 比留川	佐　藤 小　野	関 佐　藤	田　渕 木　戸	勝　敗	順位
比留川　竜大 比留川　永茉　(SO-WA0713)		× 11-21 18-21	× 21-16 14-21 13-21	○ 17-21 21-15 21-18	M 1-2 G 3-5 P 136-154	3
佐藤　柾 小野　真依　(SIDE BY SIDE)	○ 21-11 21-18		× 14-21 21-14 12-21	○ 21-14 21-19	M 2-1 G 5-2 P 131-118	2
関　悠人 佐藤　知華　(HANSEIKAI)	○ 16-21 21-14 21-13	○ 21-14 14-21 21-12		○ 21-16 21-19	M 3-0 G 6-2 P 156-130	1
田渕　圭太 木戸　美冬　(かっぱくらぶ)	× 21-17 15-21 18-21	× 14-21 19-21	× 16-21 19-21		M 0-3 G 1-6 P 122-143	4

混合ダブルスＣクラス Ｂ　ブ　ロ　ッ　ク	西　谷 古　田	三　橋 野　上	栢　沼 佐　藤	吉　田 菅	勝　敗	順位
西谷　亮 古田　水寿葉　(SIDE BY SIDE)		× 11-21 15-21	× 7-21 12-21	× 17-21 5-21	M 0-3 G 0-6 P 67-126	4
三橋　正樹 野上　真澄　(Blenders)	○ 21-11 21-15		× 15-21 10-21	× 13-21 18-21	M 1-2 G 2-4 P 98-110	3
栢沼　和幸 佐藤　悦子　（Ｋ　＆　Ｅ）	○ 21- 7 21-12	○ 21-15 21-10		○ 20-22 21-11 21-15	M 3-0 G 6-1 P 146-92	1
吉田　亮祐 菅　穂波　（林間バド）	○ 21-17 21- 5	○ 21-13 21-18	× 22-20 11-21 15-21		M 2-1 G 5-2 P 132-115	2

混合ダブルスＣクラス Ｃ　ブ　ロ　ッ　ク		廣田 神田	遠藤 一瀬	國枝 武田	勝　敗	順位
廣田　優作 神田　理緒	（ＢＣいむにだ）		○ 21- 9 15-21 21-14	○ 21- 6 21- 7	M 2-0 G 4-1 P 99-57	1
遠藤　ワイキ 一瀬　美乃莉	（ア　ク　ア）	× 9-21 21-15 14-21		○ 21-15 21-13	M 1-1 G 3-2 P 86-85	2
國枝　洸希 武田　茉莉子	(SIDE BY SIDE)	× 6-21 7-21	× 15-21 13-21		M 0-2 G 0-4 P 41-84	3

混合ダブルスＣクラス Ｄ　ブ　ロ　ッ　ク		石田 駒田	峰尾 峰尾	河上 一関	勝　敗	順位
石田　将隆 駒田　泰子	(SIDE BY SIDE)		× 13-21 14-21	○ 21-17 15-21 21-15	M 1-1 G 2-3 P 84-95	2
峰尾　圭 峰尾　直美	(Ｂｌｅｎｄｅｒｓ)	○ 21-13 21-14		○ 21-15 21-11	M 2-0 G 4-0 P 84-53	1
河上　守 一関　さおり	（かつおちゃん）	× 17-21 21-15 15-21	× 15-21 11-21		M 0-2 G 1-4 P 79-99	3

混合ダブルスＣクラス Ｅ　ブ　ロ　ッ　ク		滝口 高橋	菅生 菅生	山田 武岡もゑ	勝　敗	順位
滝口　豪 高橋　真奈美	（ちょこミントン）		× 9-21 4-21	○ －×	M 1-1 G 2-2 P 55-42	2
菅生　昌也 菅生　萌絵	（ごっちゃん）	○ 21- 9 21- 4		○ －× －×	M 2-0 G 4-0 P 84-13	1
山田　悠介 武岡　もゑ	(SIDE BY SIDE)	× ×－	× ×－ ×－		M 0-2 G 0-4 P 0-84	3

混合ダブルスＣクラス Ｆ　ブ　ロ　ッ　ク		和田 髙木	関戸 加藤	船木 石田	勝　敗	順位
和田　拓也 髙木　加奈	(HANSEIKAI)		○ 18-21 21-18 21-10	× 21-19 15-21 14-21	M 1-1 G 3-3 P 110-110	2
関戸　広之 加藤　輝子	（我ら麦わらの一味）	× 21-18 18-21 10-21		× 18-21 14-21	M 0-2 G 1-4 P 81-102	3
船木　剛 石田　絵理	（かっぱくらぶ）	○ 19-21 21-15 21-14	○ 21-18 21-14		M 2-0 G 4-1 P 103-82	1

混合ダブルスＣクラス Ｇ　ブ　ロ　ッ　ク		滝口 佐藤	亀谷 亀谷	板山 南雲	勝　敗	順位
滝口　慎一 佐藤　静香	（チームＫＵＡ）		× 14-21 7-21	○ 21-14 18-21 21-15	M 1-1 G 2-3 P 81-92	2
亀谷　恵美 亀谷　雅広	（ａｍｂｉｔｉｏｎ）	○ 21-14 21- 7		○ 17-21 21-10 21-13	M 2-0 G 4-1 P 101-65	1
板山　千夏 南雲　直人	（ＦＢＣ）	× 14-21 21-18 15-21	× 21-17 10-21 13-21		M 0-2 G 2-4 P 94-119	3

混合ダブルスＣクラス　決勝トーナメント

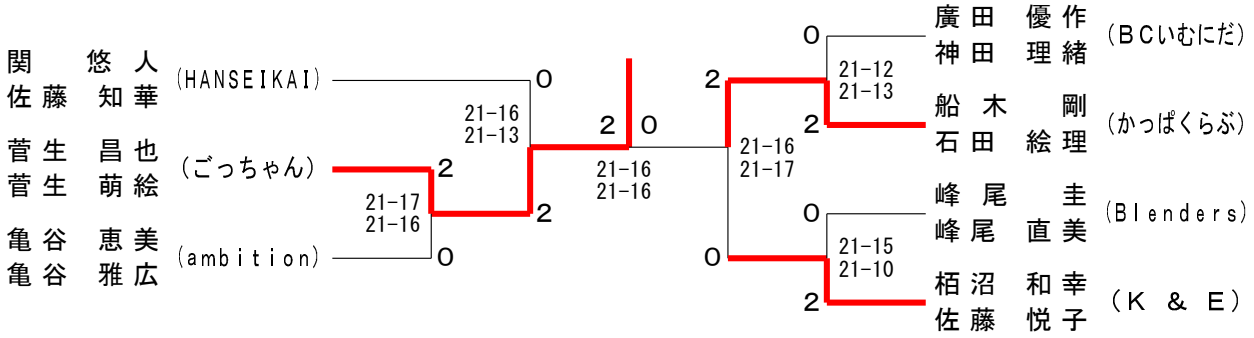

混合ダブルスＤクラス Ａ　ブ　ロ　ッ　ク		鈴木 戸辺	小泉 前原	坂本 鈴木	斉藤 吉岡	勝　敗	順位
鈴木　勝博 戸辺　彩子	（ＫＫプリンセス）		○ 11-21 21-13 21-14	○ 23-21 21-11	○ 21- 9 21-15	M 3-0 G 6-1 P 139-104	1
小泉　和彦 前原　麻子	（ＫＫプリンセス）	× 21-11 13-21 14-21		○ 21-15 13-21 21-20	○ 21-12 21-12	M 2-1 G 5-3 P 145-133	2
坂本　基博 鈴木　裕子	（かとにゃんず）	× 21-23 11-21	× 15-21 21-13 20-21		○ 20-22 21- 7 21-19	M 1-2 G 3-5 P 150-147	3
斉藤　亮 吉岡　眞奈美	（Ｃａｒｒｏｔ）	× 9-21 15-21	× 12-21 12-21	× 22-20 7-21 19-21		M 0-3 G 1-6 P 96-146	4

混合ダブルスＤクラス Ｂ　ブ　ロ　ッ　ク		平山 細田	齋藤 岸	岩波 内海	勝　敗	順位
平山　圭子 細田　智愁	（トリニティ）		○ 21-14 21-19	○ 21-18 21-10	M 2-0 G 4-0 P 84-61	1
齋藤　雅也 岸　紀代	（ＫＫプリンセス）	× 14-21 19-21		○ 21-13 27-25	M 1-1 G 2-2 P 81-80	2
岩波　和枝 内海　弘章	（ゼファー）	× 18-21 10-21	× 13-21 25-27		M 0-2 G 0-4 P 66-90	3

混合ダブルスＤクラス 決勝トーナメント

鈴木　勝博
戸辺　彩子　（ＫＫプリンセス）　2

21-20
21-17

平山　圭子
細田　智愁　（トリニティ）　0

混合ダブルスＥクラス	池田 小林	龍崎 髙橋	小島 小島	越川 越川	勝　敗	順位
池田　隆治 小林　麗　（アトム）		× 8-21 9-21	× 21-13 14-21 19-21	○ 19-21 21-13 21-11	M 1-2 G 3-5 P 132-142	3
龍崎　晃 髙橋　靖子　（アトム）	○ 21- 8 21- 9		× 21-11 21-23 14-21	○ 21-11 21-19	M 2-1 G 5-2 P 140-102	2
小島　正弘 小島　典子　（フリーフライト）	○ 13-21 21-14 21-19	○ 11-21 23-21 21-14		○ 14-21 21-13 21-15	M 3-0 G 6-3 P 166-159	1
越川　康明 越川　加代子　（シャトルメイツ）	× 21-19 13-21 11-21	× 11-21 19-21	× 21-14 13-21 15-21		M 0-3 G 2-6 P 124-159	4