女子シングルスＢクラス

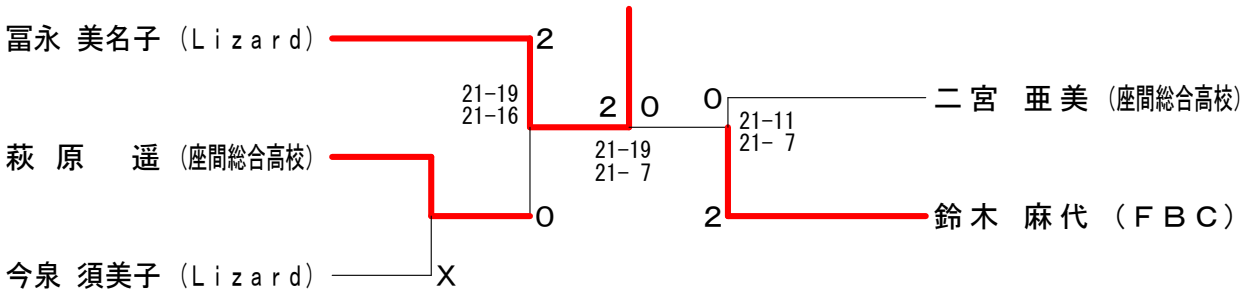

女子シングルスＣクラス

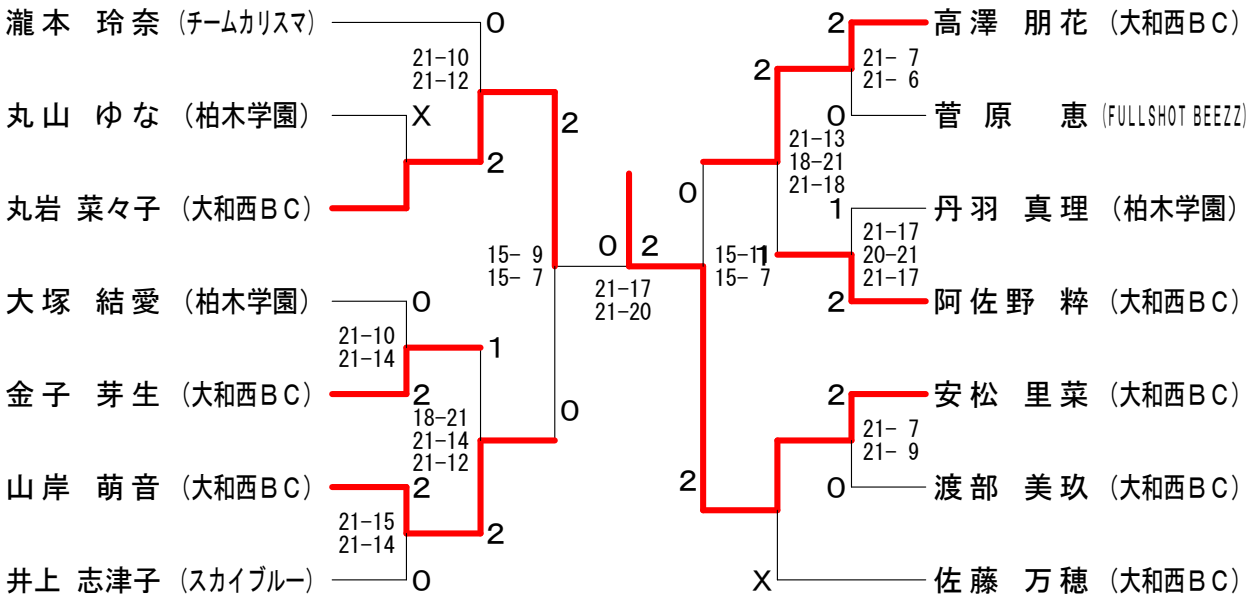

女子ダブルスＢクラス	萩原 二宮	宮田 小林	相田 須山	鈴木 西村	高橋 花田	勝敗	順位
萩原 遥 二宮 亜美（座間総合高校）		× 6-15 8-15	○ 15-4 15-6	○ 15-13 15-14	× 7-15 5-15	M 2-2 G 4-4 P 86-97	3
宮田 紘子 小林 瑛梨（蜉蝣）	○ 15-6 15-8		○ 12-15 15-10 15-5	○ 15-4 14-15 15-4	× 14-15 15-13 10-15	M 3-1 G 7-4 P 155-110	2
相田 恵美 須山 富久美（スカイバドミントン）	× 4-15 6-15	× 15-12 10-15 5-15		○ 15-12 12-15 15-11	× 8-15 7-15	M 1-3 G 3-7 P 97-140	4
鈴木 麻代 西村 真由美（ＦＢＣ）	× 13-15 14-15	× 4-15 15-14 4-15	× 12-15 15-12 11-15		× 7-15 6-15	M 0-4 G 2-8 P 101-146	5
高橋 君枝 花田 菜摘（クラウドナイン）	○ 15-7 15-5	○ 15-14 13-15 15-10	○ 15-8 15-7	○ 15-7 15-6		M 4-0 G 8-1 P 133-79	1

女子ダブルスＣクラス Ａ　ブ　ロ　ッ　ク		井　上 和　田	阿佐野 安　松	山　岸 高　澤	勝　敗	順位
井上　志津子 和田　喜美枝	（スカイブルー）		× 15-21 13-21	× 15-21 10-21	M 0-2 G 0-4 P 53-84	3
阿佐野　粋 安松　里菜	（大和西ＢＣ）	○ 21-15 21-13		○ 21-20 21-12	M 2-0 G 4-0 P 84-60	1
山岸　萌音 高澤　朋花	（大和西ＢＣ）	○ 21-15 21-10	× 20-21 12-21		M 1-1 G 2-2 P 74-67	2

女子ダブルスＣクラス Ｂ　ブ　ロ　ッ　ク		丹　羽 大　塚	渡　部 金　子	丸　岩 佐　藤	勝　敗	順位
丹羽　真理 大塚　結愛	（柏木学園）		○ 21-11 21-12	× 6-21 14-21	M 1-1 G 2-2 P 62-65	2
渡部　美玖 金子　芽生	（大和西ＢＣ）	× 11-21 12-21		× 20-21 15-21	M 0-2 G 0-4 P 58-84	3
丸岩　菜々子 佐藤　万穂	（大和西ＢＣ）	○ 21- 6 21-14	○ 21-20 21-15		M 2-0 G 4-0 P 84-55	1

女子ダブルスＣクラス　決勝トーナメント

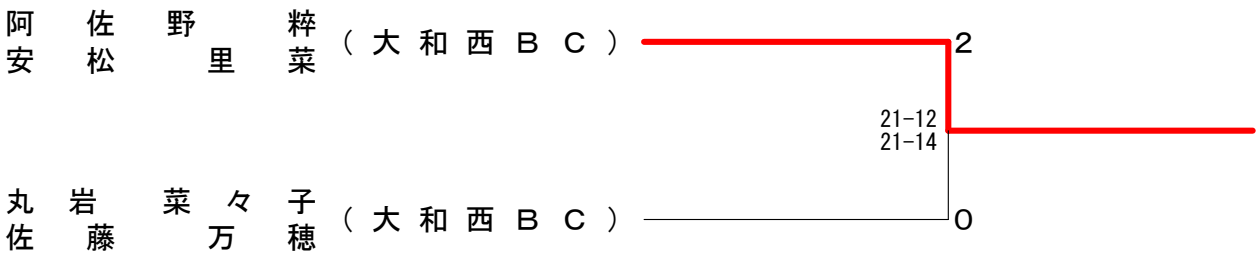

女子ダブルスシニア90才		野　口 福　岡	鈴　木 道　野	衛　藤 岩　永	勝　敗	順位
野口　梢 福岡　里恵	（ティンカーベル）		× 19-21 10-21	× 20-21 8-21	M 0-2 G 0-4 P 57-84	3
鈴木　しげみ 道野　恵美子	（湘南バーディー）	○ 21-19 21-10		× 14-21 21-20 13-21	M 1-1 G 3-2 P 90-91	2
衛藤　由紀子 岩永　順子	（しゃぼんだま）	○ 21-20 21- 8	○ 21-14 20-21 21-13		M 2-0 G 4-1 P 104-76	1

男子シングルスＡクラス

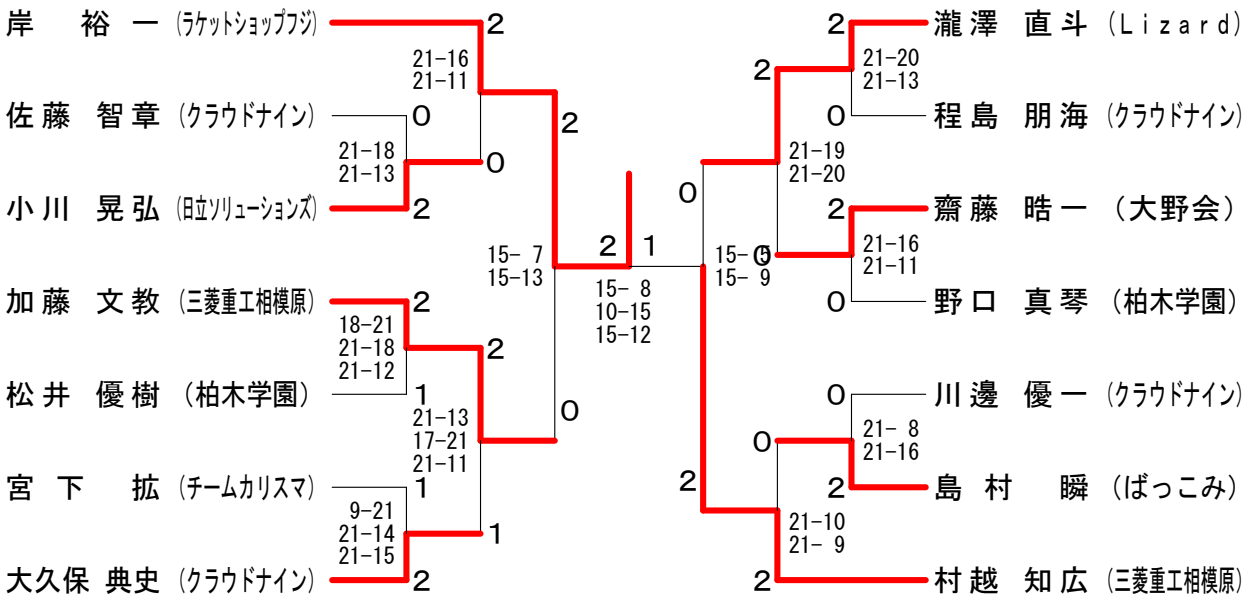

男子シングルスＢクラス

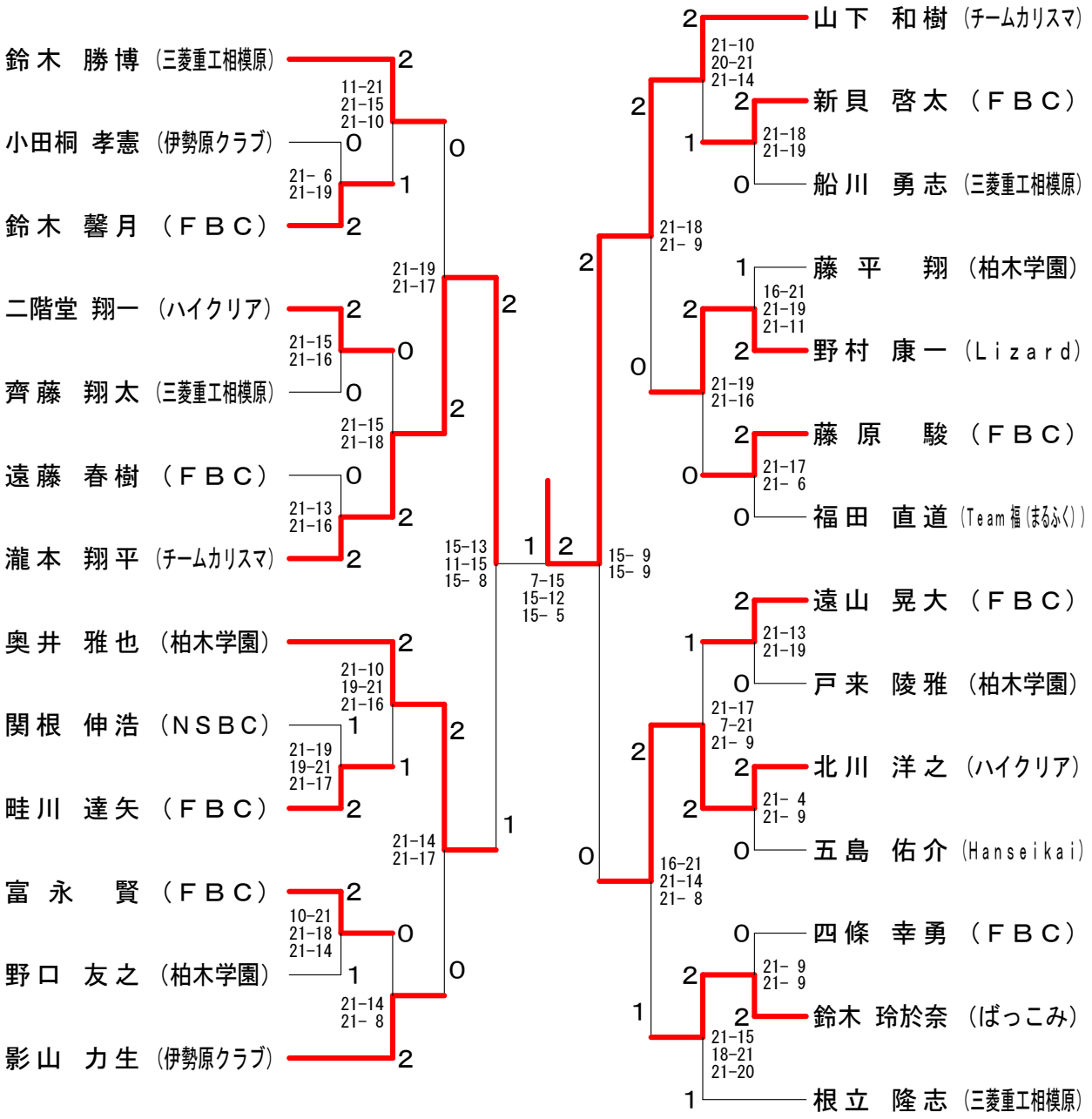

男子シングルスＣクラス

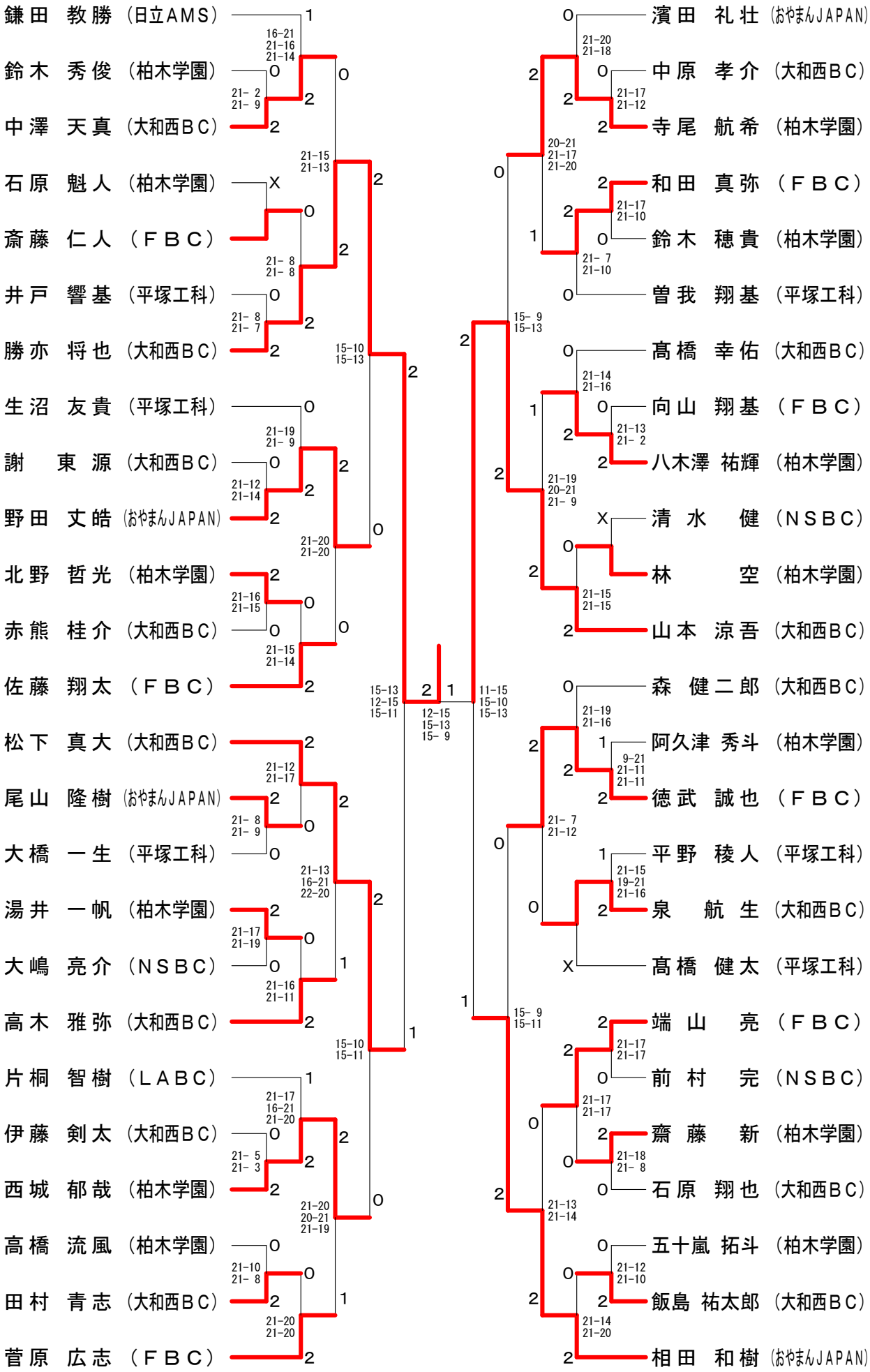

男子シングルスシニア50才

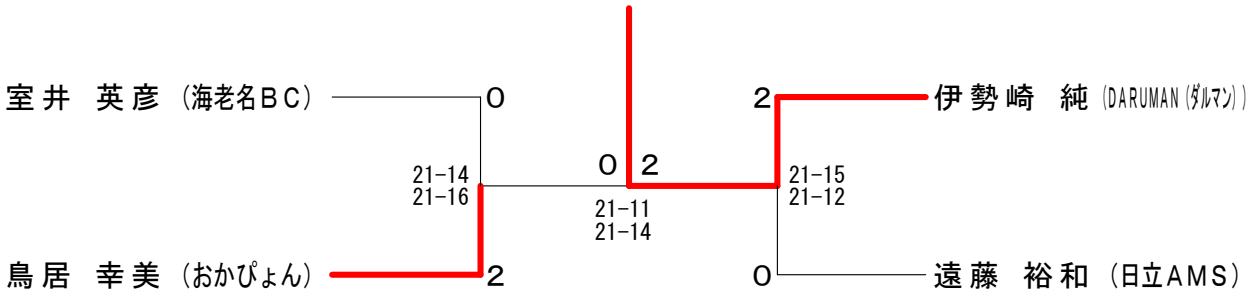

男子ダブルスＡクラス Ａ　ブ　ロ　ッ　ク		鈴木 根立	佐藤 程島	島村 目黒	齊藤 船川	勝　敗	順位
鈴木　勝博 根立　隆志	（三菱重工相模原）		○ 18-21 21-11 21-20	○ 14-21 21-12 21-17	○ 21-20 21-17	M 3-0 G 6-2 P 158-139	1
佐藤　智章 程島　朋海	（クラウドナイン）	× 21-18 11-21 20-21		× 21-16 18-21 16-21	○ 21-11 21-14	M 1-2 G 4-4 P 149-143	3
島村　瞬 目黒　良真	（ばっこみ）	× 21-14 12-21 17-21	○ 16-21 21-18 21-16		○ 21-12 21-14	M 2-1 G 5-3 P 150-137	2
齊藤　翔太 船川　勇志	（三菱重工相模原）	× 20-21 17-21	× 11-21 14-21	× 12-21 14-21		M 0-3 G 0-6 P 88-126	4

男子ダブルスＡクラス Ｂ　ブ　ロ　ッ　ク		村越 加藤	大久保 三堀	瀧澤 宮田	池上 岸	勝　敗	順位
村越　知広 加藤　文教	（三菱重工相模原）		○ 21-11 21-10	○ 21- 7 21-10	× 19-21 19-21	M 2-1 G 4-2 P 122-80	2
大久保　典史 三堀　優	（クラウドナイン）	× 11-21 10-21		× 13-21 21-20 17-21	× 9-21 16-21	M 0-3 G 1-6 P 97-146	4
瀧澤　直斗 宮田　洋人	（Ｌｉｚａｒｄ）	× 7-21 10-21	○ 21-13 20-21 21-17		× 17-21 11-21	M 1-2 G 2-5 P 107-135	3
池上　雄士 岸　裕一	（ラケットショップフジ）	○ 21-19 21-19	○ 21- 9 21-16	○ 21-17 21-11		M 3-0 G 6-0 P 126-91	1

男子ダブルスＡクラス 決勝トーナメント

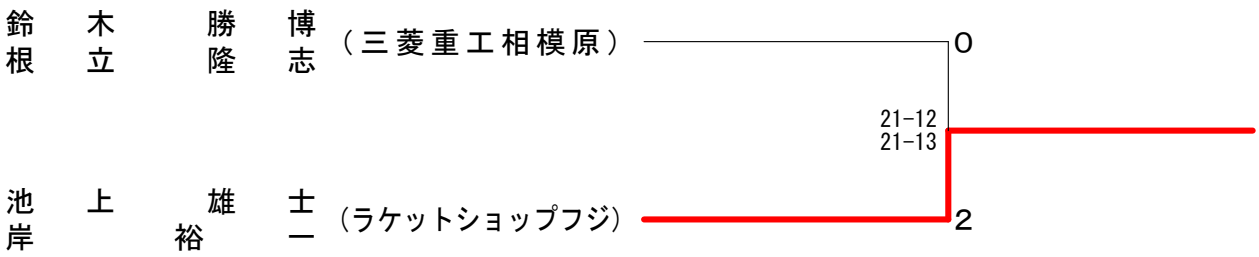

男子ダブルスＢクラス Ａ　ブ　ロ　ッ　ク		小田桐 影山	奥井 野口	北川 二階堂	勝　敗	順位
小田桐 孝憲 影山 力生	(伊勢原クラブ)		× 9-21 21-15 19-21	× 15-21 17-21	M 0-2 G 1-4 P 81-99	3
奥井 雅也 野口 真琴	(柏木学園)	○ 21- 9 15-21 21-19		× 11-21 15-21	M 1-1 G 2-3 P 83-91	2
北川 洋之 二階堂 翔一	(ハイクリア)	○ 21-15 21-17	○ 21-11 21-15		M 2-0 G 4-0 P 84-58	1

男子ダブルスＢクラス Ｂ　ブ　ロ　ッ　ク		和田 五島	髙橋 有馬	遠山 畦川	勝　敗	順位
和田 拓也 五島 佑介	(Hanseikai)		○ 21-13 21-16	○ 21-18 21-18	M 2-0 G 4-0 P 84-65	1
髙橋 祐紀 有馬 数弥	(Hanseikai)	× 13-21 16-21		× 20-21 5-21	M 0-2 G 0-4 P 54-84	3
遠山 晃大 畦川 達矢	(ＦＢＣ)	× 18-21 18-21	○ 21-20 21- 5		M 1-1 G 2-2 P 78-67	2

男子ダブルスＢクラス Ｃ　ブ　ロ　ッ　ク		山下 宮下	松井 戸来	福田 福田	勝　敗	順位
山下 和樹 宮下 拡	(チームカリスマ)		○ 21-17 20-21 21- 9	○ 21-16 21-15	M 2-0 G 4-1 P 104-78	1
松井 優樹 戸来 陵雅	(柏木学園)	× 17-21 21-20 9-21		○ 21- 9 21-16	M 1-1 G 3-2 P 89-87	2
福田 直道 福田 高久	(Team 福(まるふく))	× 16-21 15-21	× 9-21 16-21		M 0-2 G 0-4 P 56-84	3

男子ダブルスＢクラス 決勝トーナメント

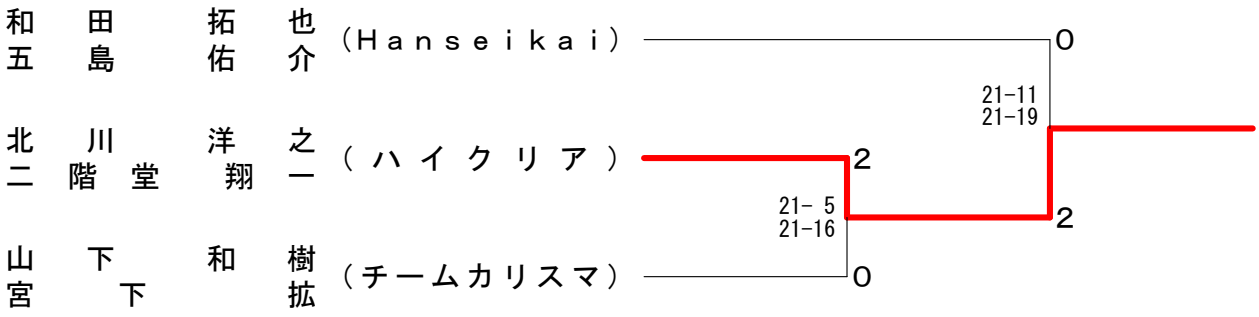

男子ダブルスＣクラス Ａ　ブ　ロ　ッ　ク		山本 勝亦	石原 野口	川谷 山田	勝　敗	順位
山本　涼吾 勝亦　将也	（大和西ＢＣ）		○ -X	○ 21-15 21-16	M 2-0 G 4-0 P 84-31	1
石原　魁人 野口　友之	（柏木学園）	× X-		× X-	M 0-2 G 0-4 P 0-84	3
川谷　優太 山田　光介	（吉田ＢＣ）	× 15-21 16-21	○ -X		M 1-1 G 2-2 P 73-42	2

男子ダブルスＣクラス Ｂ　ブ　ロ　ッ　ク		松下 飯島	藤平 八木澤	野田 相田	勝　敗	順位
松下　真大 飯島　祐太郎	（大和西ＢＣ）		○ 21-12 21-16	× 21-18 16-21 19-21	M 1-1 G 3-2 P 98-88	2
藤平　翔 八木澤　祐輝	（柏木学園）	× 12-21 16-21		× 16-21 20-21	M 0-2 G 0-4 P 64-84	3
野田　丈皓 相田　和樹	(おやまんＪＡＰＡＮ)	○ 18-21 21-16 21-19	○ 21-16 21-20		M 2-0 G 4-1 P 102-92	1

男子ダブルスＣクラス Ｃ　ブ　ロ　ッ　ク		髙橋 赤熊	林 岡	向山 浜辺	勝　敗	順位
髙橋　幸佑 赤熊　桂介	（大和西ＢＣ）		○ 21-15 21-17	○ 21- 9 21- 7	M 2-0 G 4-0 P 84-48	1
林　空 岡　晃平	（柏木学園）	× 15-21 17-21		○ 21-13 21- 4	M 1-1 G 2-2 P 74-59	2
向山　翔基 浜辺　恵一	（ＦＢＣ）	× 9-21 7-21	× 13-21 4-21		M 0-2 G 0-4 P 33-84	3

男子ダブルスＣクラス Ｄ　ブ　ロ　ッ　ク		謝 石原	西城 寺尾	斎藤 徳武	勝　敗	順位
謝　東源 石原　翔也	（大和西ＢＣ）		× 15-21 14-21	○ 21-20 20-21 21-15	M 1-1 G 2-3 P 91-98	2
西城　郁哉 寺尾　航希	（柏木学園）	○ 21-15 21-14		○ 21-12 21-19	M 2-0 G 4-0 P 84-60	1
斎藤　仁人 徳武　誠也	（ＦＢＣ）	× 20-21 21-20 15-21	× 12-21 19-21		M 0-2 G 1-4 P 87-104	3

男子ダブルスＣクラス Ｅ　ブ　ロ　ッ　ク		森 田　村	五十嵐 湯　井	佐　藤 四　條	勝　敗	順位
森　健二郎 田村　青志	（大和西ＢＣ）		○ 21- 7 21-14	× 19-21 13-21	M 1-1 G 2-2 P 74-63	2
五十嵐　拓斗 湯井　一帆	（柏木学園）	× 7-21 14-21		× 9-21 12-21	M 0-2 G 0-4 P 42-84	3
佐藤　翔太 四條　幸勇	（ＦＢＣ）	○ 21-19 21-13	○ 21- 9 21-12		M 2-0 G 4-0 P 84-53	1

男子ダブルスＣクラス Ｆ　ブ　ロ　ッ　ク		中　澤 泉	北　野 鈴　木	菅　原 藤　原	勝　敗	順位
中澤　天真 泉　航生	（大和西ＢＣ）		○ 21-12 21-19	○ 21-15 20-21 21-16	M 2-0 G 4-1 P 104-83	1
北野　哲光 鈴木　穂貴	（柏木学園）	× 12-21 19-21		× 10-21 11-21	M 0-2 G 0-4 P 52-84	3
菅原　広志 藤原　駿	（ＦＢＣ）	× 15-21 21-20 16-21	○ 21-10 21-11		M 1-1 G 3-2 P 94-83	2

男子ダブルスＣクラス Ｇ　ブ　ロ　ッ　ク		中　原 伊　藤	阿久津 高　橋	遠　藤 端　山	勝　敗	順位
中原　孝介 伊藤　剣太	（大和西ＢＣ）		× 17-21 18-21	× 11-21 7-21	M 0-2 G 0-4 P 53-84	3
阿久津　秀斗 高橋　流風	（柏木学園）	○ 21-17 21-18		× 10-21 10-21	M 1-1 G 2-2 P 62-77	2
遠藤　春樹 端山　亮	（ＦＢＣ）	○ 21-11 21- 7	○ 21-10 21-10		M 2-0 G 4-0 P 84-38	1

男子ダブルスＣクラス Ｈ　ブ　ロ　ッ　ク		高　木 三　野	鈴　木 和　田	濱　田 尾　山	勝　敗	順位
高木　雅弥 三野　晃門	（大和西ＢＣ）		× 15-21 21-18 15-21	○ 21-11 20-21 21-20	M 1-1 G 3-3 P 113-112	2
鈴木　馨月 和田　真弥	（ＦＢＣ）	○ 21-15 18-21 21-15		○ 21-12 21-11	M 2-0 G 4-1 P 102-74	1
濱田　礼壮 尾山　隆樹	（おやまんＪＡＰＡＮ）	× 11-21 21-20 20-21	× 12-21 11-21		M 0-2 G 1-4 P 75-104	3

男子ダブルスＣクラス Ｉ　ブ　ロ　ッ　ク		富　永 新　貝	森 榎　本	岸　本 髙　橋	勝　敗	順位
富永　賢 新貝　啓太	（ＦＢＣ）		○ 21-11 21-11	○ 21-19 21-15	M 2-0 G 4-0 P 84-56	1
森　学 榎本　和朗	（吉田ＢＣ）	× 11-21 11-21		○ 21-10 21-14	M 1-1 G 2-2 P 64-66	2
岸本　大輝 髙橋　知也	（平塚工科）	× 19-21 15-21	× 10-21 14-21		M 0-2 G 0-4 P 58-84	3

男子ダブルスＣクラス 決勝トーナメント

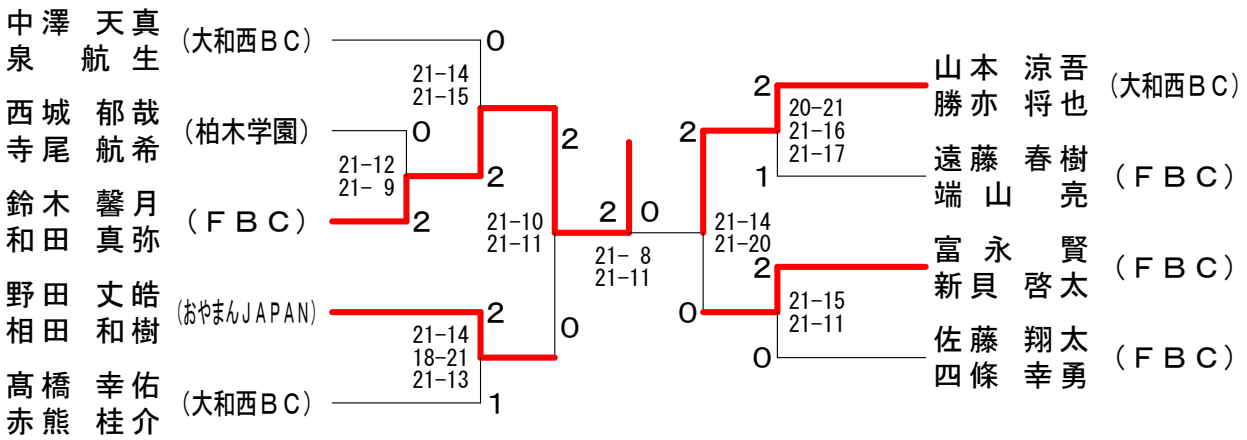

男子ダブルスシニア90才		鎌　田 遠　藤	石　掛 石　井	樋　田 一　色	松　田 村　岡	勝　敗	順位
鎌田　教勝 遠藤　裕和	（日立ＡＭＳ）		× 16-21 17-21	× 19-21 21- 7 14-21	× 12-21 13-21	M 0-3 G 1-6 P 112-133	4
石掛　幸雄 石井　智	（クラウドナイン）	○ 21-16 21-17		○ 21-16 21-18	○ 21-11 21-16	M 3-0 G 6-0 P 126-94	1
樋田　雅浩 一色　朗満	（クラウドナイン）	○ 21-19 7-21 21-14	× 16-21 18-21		○ 21-15 21-10	M 2-1 G 4-3 P 125-121	2
松田　誠一 村岡　隆	（広畑クラブ）	○ 21-12 21-13	× 11-21 16-21	× 15-21 10-21		M 1-2 G 2-4 P 94-109	3

男子ダブルスシニア100才	伊勢崎 齋藤	鳥居 只野	井原 田中	勝敗	順位
伊勢崎 純 齋藤 秀樹 (DARUMAN(ダルマン))		○ 21-12 21-16	○ 13-21 21-15 21-16	M 2-0 G 4-1 P 97-80	1
鳥居 幸美 只野 詳二 (おかぴょん)	× 12-21 16-21		× 13-21 19-21	M 0-2 G 0-4 P 60-84	3
井原 康志 田中 宏明 (伊勢原クラブ)	× 21-13 15-21 16-21	○ 21-13 21-19		M 1-1 G 3-2 P 94-87	2