男子ダブルスＡクラス Ａ　ブ　ロ　ッ　ク		高　井 渡　部	島　村 臼　井	北　澄 森　江	樋　田 小　川	勝　敗	順位
高井　信伍 渡部　泰之	(クラウドナイン)		○ 21- 9 21- 9	○ 22-20 21-14	○ 21-12 21-12	M 3-0 G 6-0 P 127-76	1
島村　瞬 臼井　彬	(たちばど)	× 9-21 9-21		○ 8-21 21-18 21-18	× 21-17 22-24 16-21	M 1-2 G 3-5 P 127-161	3
北澄　拓央 森江　孝一	(自修館)	× 20-22 14-21	× 21- 8 18-21 18-21		× 21-19 17-21 19-21	M 0-3 G 2-6 P 148-154	4
樋田　雅浩 小川　洋之	(伊勢原クラブ)	× 12-21 12-21	○ 17-21 24-22 21-16	○ 19-21 21-17 21-19		M 2-1 G 4-4 P 147-158	2

男子ダブルスＡクラス Ｂ　ブ　ロ　ッ　ク		齋　藤 内　野	川　邊 小　栗	鈴　木 小　松	勝　敗	順位
齋藤　皓一 内野　紀之	(チームフリー)		○ 21-14 21-14	○ 21-12 14-21 21-15	M 2-0 G 4-1 P 98-76	1
川邊　優一 小栗　悠太郎	(クラウドナイン)	× 14-21 14-21		× 15-21 12-21	M 0-2 G 0-4 P 55-84	3
鈴木　誠 小松　勇太	(伊勢原クラブ)	× 12-21 21-14 15-21	○ 21-15 21-12		M 1-1 G 3-2 P 90-83	2

男子ダブルスＡクラス Ｃ　ブ　ロ　ッ　ク		六　反 松　岡	小　坂 井　口	海　福 田　中	勝　敗	順位
六反　政和 松岡　史朗	(さがみん親善大使)		○ 21-13 21-18	× 21-15 12-21 19-21	M 1-1 G 3-2 P 94-88	1
小坂　哲裕 井口　和清	(どっこいしょ)	× 13-21 18-21		○ 15-21 22-20 22-20	M 1-1 G 2-3 P 90-103	3
海福　雄一郎 田中　宏明	(伊勢原クラブ)	○ 15-21 21-12 21-19	× 21-15 20-22 20-22		M 1-1 G 3-3 P 118-111	2

男子ダブルスＡクラス　決勝トーナメント

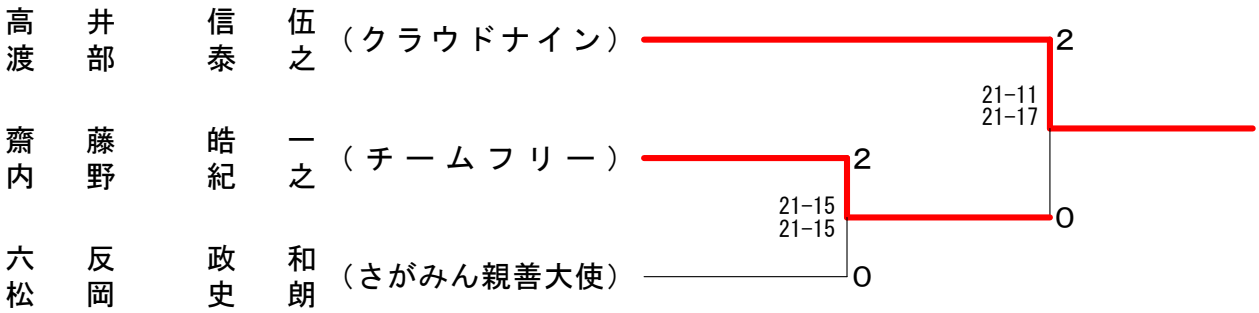

男子ダブルスＢクラス Ａ　ブ　ロ　ッ　ク		小田桐 霜田	中里 金田	平井 富岡	勝敗	順位
小田桐 孝憲 霜田 武雄	(trick or treat)		○ 21-19 21-10	× 15-21 21-17 17-21	M 1-1 G 3-2 P 95-88	2
中里 翔太 金田 一幸	（あられ）	× 19-21 10-21		× 19-21 16-21	M 0-2 G 0-4 P 64-84	3
平井 素夫 富岡 康則	（Ｃｈｅｒｒｙ）	○ 21-15 17-21 21-17	○ 21-19 21-16		M 2-0 G 4-1 P 101-88	1

男子ダブルスＢクラス Ｂ　ブ　ロ　ッ　ク		篠崎 櫻井	四戸 目黒	田村 狭間	勝敗	順位
篠崎 龍志 櫻井 光星	(産業能率大学)		× 15-21 22-24	× 15-21 19-21	M 0-2 G 0-4 P 71-87	3
四戸 悠斗 目黒 良馬	(retirement)	○ 21-15 24-22		○ 21-16 21-13	M 2-0 G 4-0 P 87-66	1
田村 大樹 狭間 優哉	（松陽ＯＢ）	○ 21-15 21-19	× 16-21 13-21		M 1-1 G 2-2 P 71-76	2

男子ダブルスＢクラス Ｃ　ブ　ロ　ッ　ク		民部田 民部田	奈良 岩城	深瀬 只野	勝敗	順位
民部田 洋輔 民部田 善裕	(マンデーサイレンス)		○ 21-12 22-20	○ 21-11 21-12	M 2-0 G 4-0 P 85-55	1
奈良 大地 岩城 陽	(産業能率大学)	× 12-21 20-22		× 16-21 15-21	M 0-2 G 0-4 P 63-85	3
深瀬 順大 只野 詳二	（おかぴょん）	× 11-21 12-21	○ 21-16 21-15		M 1-1 G 2-2 P 65-73	2

男子ダブルスＢクラス Ｄ　ブ　ロ　ッ　ク		和田 五島	池谷 福留	星 栗下	勝敗	順位
和田 拓也 五島 佑介	(伊勢原クラブ)		× 15-21 15-21	× 13-21 22-24	M 0-2 G 0-4 P 65-87	3
池谷 拓 福留 尚弥	（ばっこみ）	○ 21-15 21-15		○ 21-16 21-11	M 2-0 G 4-0 P 84-57	1
星 健治 栗下 清	（竹園）	○ 21-13 24-22	× 16-21 11-21		M 1-1 G 2-2 P 72-77	2

男子ダブルスＢクラス Ｅ　ブ　ロ　ッ　ク		山村 関野	小林 野口	須山 鳥居	勝　敗	順位
山村　康二 関野　徹	（ＭＹＳＳ）		○ 21-19 23-21	○ 21- 7 21-11	M 2-0 G 4-0 P 86-58	1
小林　一樹 野口　亮太	（Ｃｈｅｒｒｙ）	× 19-21 21-23		× 13-21 20-22	M 0-2 G 0-4 P 73-87	3
須山　清 鳥居　幸美	（伊勢原クラブ）	× 7-21 11-21	○ 21-13 22-20		M 1-1 G 2-2 P 61-75	2

男子ダブルスＢクラス 決勝トーナメント

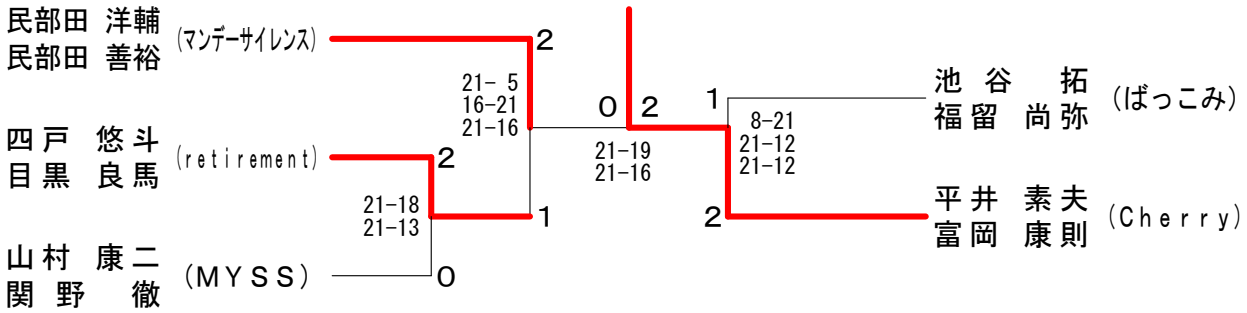

男子ダブルスＣクラス Ａ　ブ　ロ　ッ　ク		松田 鈴木	野田 濱田	井上 蜂須	勝　敗	順位
松田　寿彦 鈴木　貴也	（キック・アス）		× 12-21 15-21	× 13-21 18-21	M 0-2 G 0-4 P 58-84	3
野田　丈皓 濱田　礼壮	（ごちバド）	○ 21-12 21-15		× 19-21 14-21	M 1-1 G 2-2 P 75-69	2
井上　恭兵 蜂須　竜介	（Ｃｈｅｒｒｙ）	○ 21-13 21-18	○ 21-19 21-14		M 2-0 G 4-0 P 84-64	1

男子ダブルスＣクラス Ｂ　ブ　ロ　ッ　ク		村松 冨田	内田 善最	磯貝 池田	勝　敗	順位
村松　利之 冨田　文之	（むらまつ）		○ 21- 4 21- 8	○ 21- 6 21- 3	M 2-0 G 4-0 P 84-21	1
内田　徹 善最　富雄	（伊勢原健康ＢＣ）	× 4-21 8-21		× 14-21 10-21	M 0-2 G 0-4 P 36-84	3
磯貝　健裕 池田　博	（伊勢原クラブ）	× 6-21 3-21	○ 21-14 21-10		M 1-1 G 2-2 P 51-66	2

男子ダブルスＣクラス Ｃ　ブ　ロ　ッ　ク		室　井 星　野	金　内 小　松	山　下 吉　川	勝　敗	順位
室井　英彦 星野　智也	（海老名ＢＣ）		○ 21- 8 21-13	○ 21- 7 21-10	M 2-0 G 4-0 P 84-38	1
金内　拓也 小松　碧	（　竹　園　）	× 8-21 13-21		○ 21-10 21-14	M 1-1 G 2-2 P 63-66	2
山下　浩平 吉川　貴仁	（伊勢原クラブ）	× 7-21 10-21	× 10-21 14-21		M 0-2 G 0-4 P 41-84	3

男子ダブルスＣクラス Ｄ　ブ　ロ　ッ　ク		遠　藤 杉　谷	土　谷 若　狭	山　本 北　出	勝　敗	順位
遠藤　裕和 杉谷　末広	（ゴールデンマスターズ）		○ 21- 0 21- 4	○ 21-19 21- 8	M 2-0 G 4-0 P 84-31	1
土谷　敦也 若狭　和正	（伊勢原クラブ）	× 0-21 4-21		× 5-21 4-21	M 0-2 G 0-4 P 13-84	3
山本　竜司 北出　康人	（　竹　園　）	× 19-21 8-21	○ 21- 5 21- 4		M 1-1 G 2-2 P 69-51	2

男子ダブルスＣクラス　決勝トーナメント

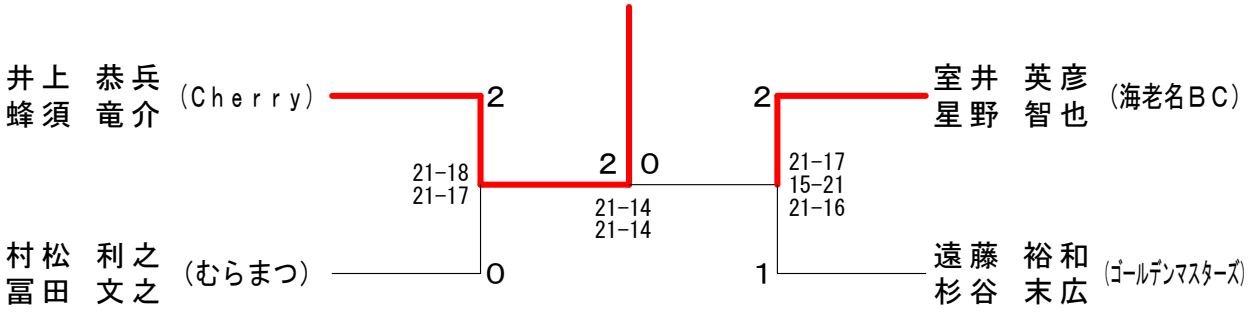

女子ダブルスＡクラス		石　井 田　中	高　橋 福　田	一　色 黒　沢	秋　澤 秋　澤	勝　敗	順位
石井　美貴子 田中　朋子	（かわせみ）		× 21-19 16-21 19-21	× 10-21 15-21	○ 21-17 21- 6	M 1-2 G 3-4 P 123-126	3
高橋　君枝 福田　恵	（クラウドナイン）	○ 19-21 21-16 21-19		○ 21-19 21-16	○ 21-13 21-10	M 3-0 G 6-1 P 145-114	1
一色　陽子 黒沢　優	（フレンドシップ）	○ 21-10 21-15	× 19-21 16-21		○ 21-19 21-16	M 2-1 G 4-2 P 119-102	2
秋澤　靖子 秋澤　絵梨子	（チャレンジャー）	× 17-21 6-21	× 13-21 10-21	× 19-21 16-21		M 0-3 G 0-6 P 81-126	4

女子ダブルスＢクラス Ａ　ブ　ロ　ッ　ク		岩　瀬 前　沢	熊　田 増　田	底 小　野	勝　敗	順位
岩瀬　紹実 前沢　綾乃	(クラウドナイン)		× 21-14 12-21 17-21	○ 21-17 21-13	M 1-1 G 3-2 P 92-86	2
熊田　彩 増田　友実	（あられ）	○ 14-21 21-12 21-17		○ 21- 7 21-17	M 2-0 G 4-1 P 98-74	1
底　真由美 小野　さやか	(Ｃｈｅｒｒｙ)	× 17-21 13-21	× 7-21 17-21		M 0-2 G 0-4 P 54-84	3

女子ダブルスＢクラス Ｂ　ブ　ロ　ッ　ク		城　地 大　矢	阿　部 川久保	酒　井 小　林	勝　敗	順位
城地　マサ枝 大矢　久枝	(ＡＱＵＡＢＣ)		○ 21- 8 14-21 22-20	× 14-21 21-12 21-23	M 1-1 G 3-3 P 113-105	2
阿部　芙実佳 川久保　愛	（あられ）	× 8-21 21-14 20-22		× 15-21 22-20 18-21	M 0-2 G 2-4 P 104-119	3
酒井　美智子 小林　祐子	(チーム新橋)	○ 21-14 12-21 23-21	○ 21-15 20-22 21-18		M 2-0 G 4-2 P 118-111	1

女子ダブルスＢクラス Ｃ　ブ　ロ　ッ　ク		井　澤 谷	丸　山 天　野	中　里 岩　永	勝　敗	順位
井澤　まさみ 谷　美紀	(ＡＱＵＡＢＣ)		× 18-21 18-21	○ 21-13 11-21 21-16	M 1-1 G 2-3 P 89-92	3
丸山　慶子 天野　義乃	（アトム）	○ 21-18 21-18		× 21-10 19-21 19-21	M 1-1 G 3-2 P 101-88	1
中里　眞知子 岩永　順子	(しゃぼんだま)	× 13-21 21-11 16-21	○ 10-21 21-19 21-19		M 1-1 G 3-3 P 102-112	2

女子ダブルスＢクラス 決勝トーナメント

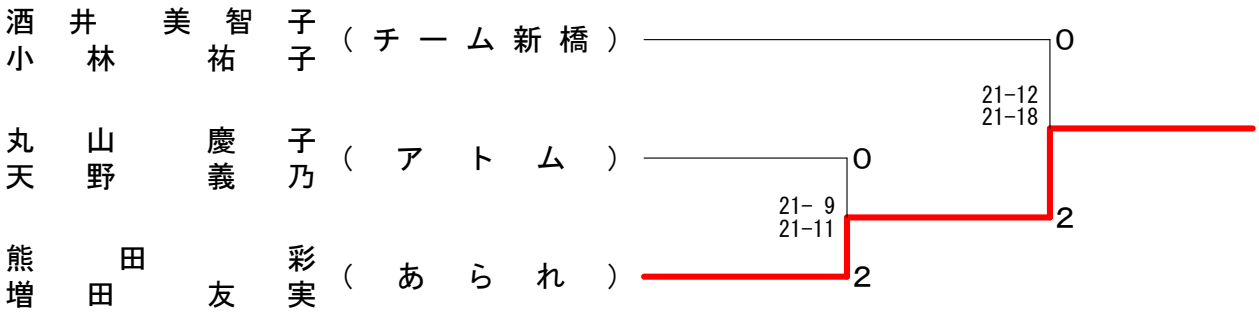

女子ダブルスＣクラス Ａ　ブ　ロ　ッ　ク		和田 荒井	藤原 松本	大矢 三間	勝　敗	順位
和田 喜美枝 荒井 浩子	（Ｓｔｅｐ Ｕｐ）		○ 21-11 21-10	○ 21-16 23-21	M 2-0 G 4-0 P 86-58	1
藤原 啓子 松本 恵子	（ひまわり会）	× 11-21 10-21		× 9-21 17-21	M 0-2 G 0-4 P 47-84	3
大矢 有紀江 三間 綾子	（どんぐり）	× 16-21 21-23	○ 21- 9 21-17		M 1-1 G 2-2 P 79-70	2

女子ダブルスＣクラス Ｂ　ブ　ロ　ッ　ク		小嶋 楜沢	鈴木 松井	衛藤 千田	勝　敗	順位
小嶋 真菜美 楜沢 芹奈	（よっしーず）		× X-	× X-	M 0-2 G 0-4 P 0-84	3
鈴木 美知子 松井 実子	（伊勢原高校定時制） （伊勢原クラブ）	○ -X		○ 21-19 21- 9	M 2-0 G 4-0 P 84-28	1
衛藤 由紀子 千田 梢	（伊勢原クラブ）	○ -X	× 19-21 9-21		M 1-1 G 2-2 P 70-42	2

女子ダブルスＣクラス 決勝トーナメント

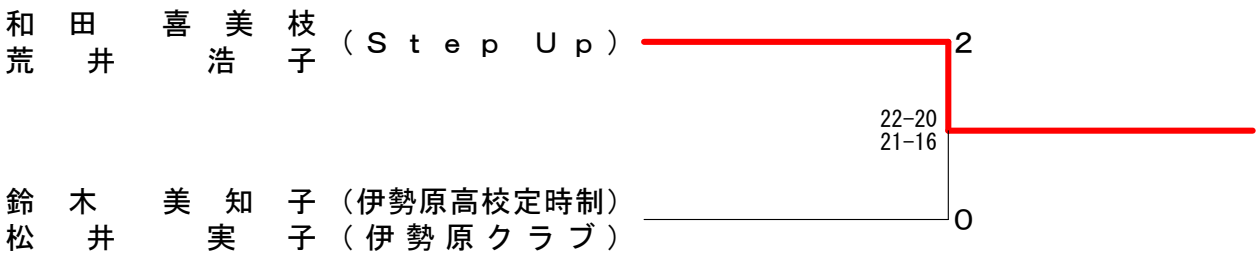

男子シングルスＡクラス

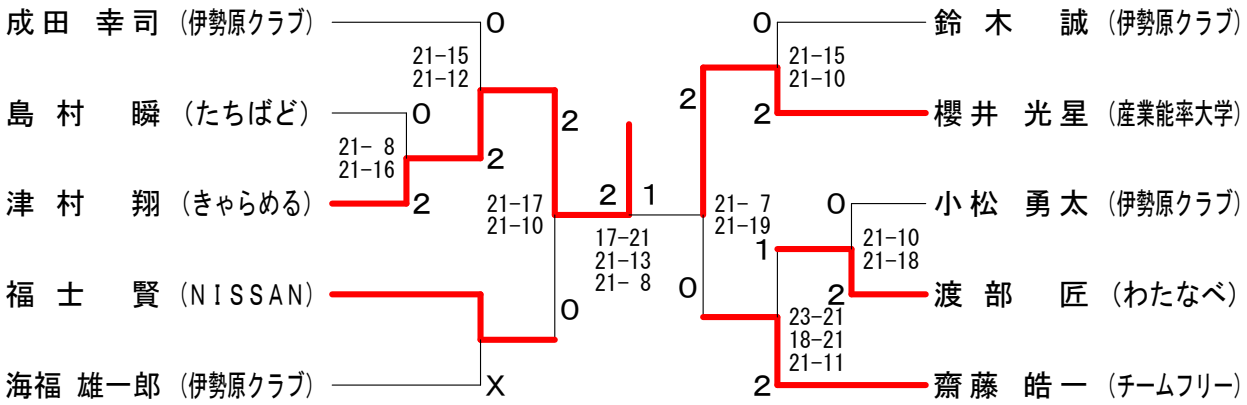

男子シングルスＢクラス

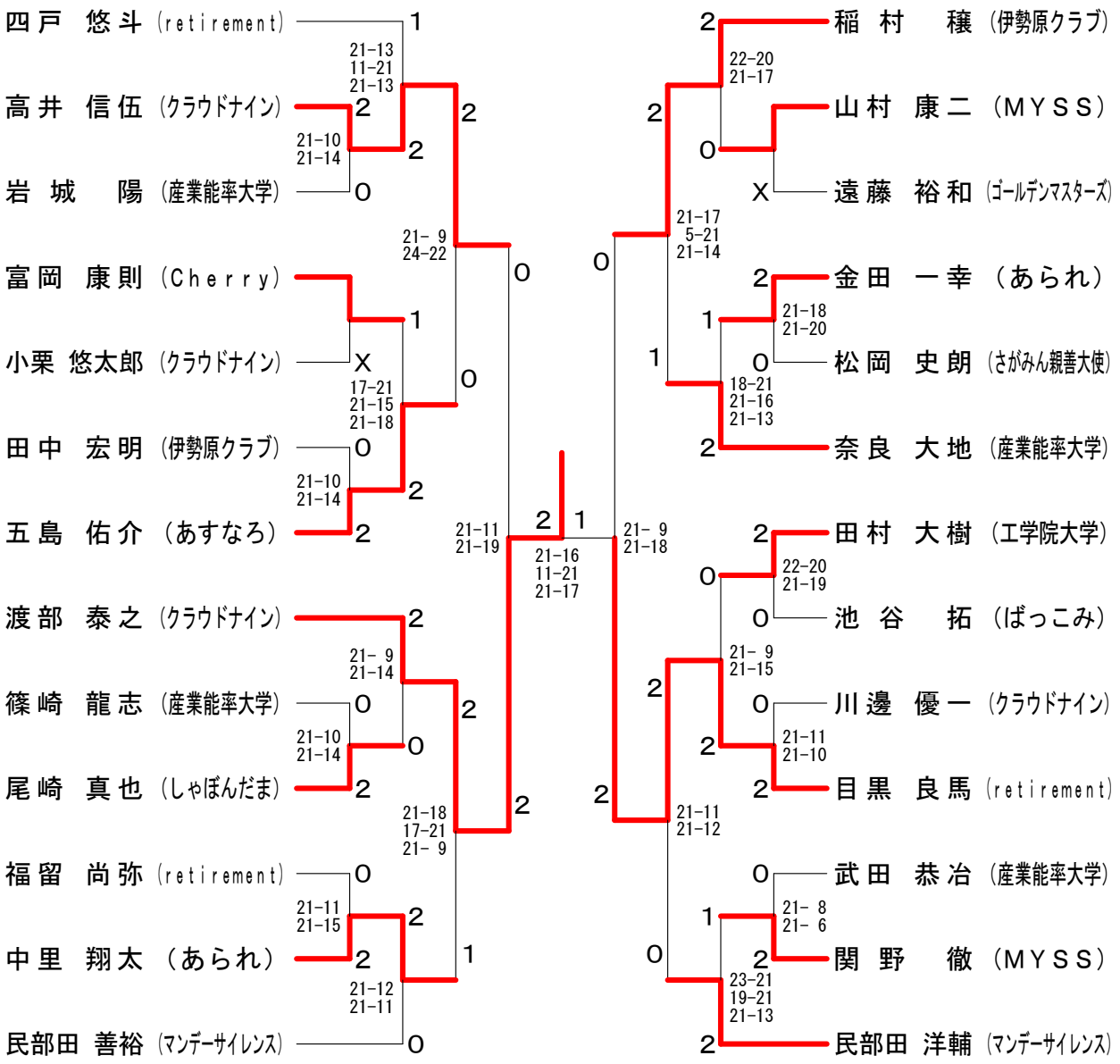

男子シングルスＣクラス

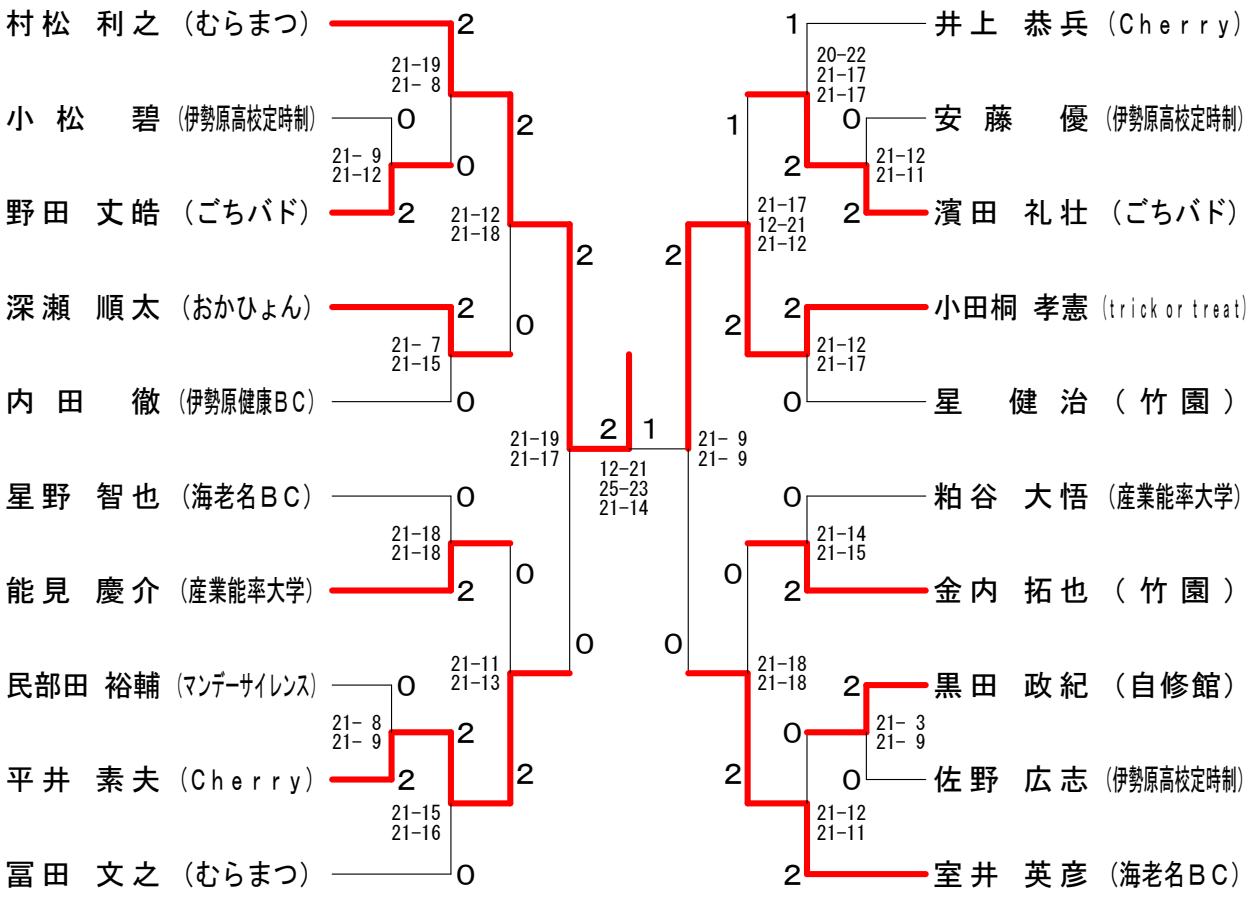

女子シングルスＢクラス

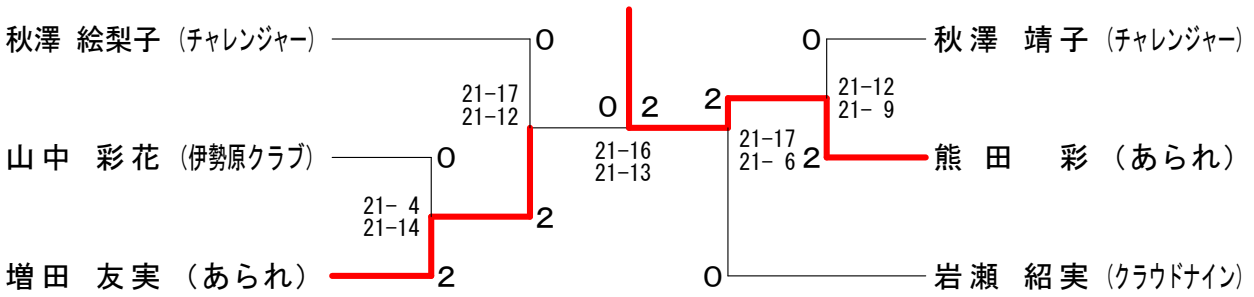
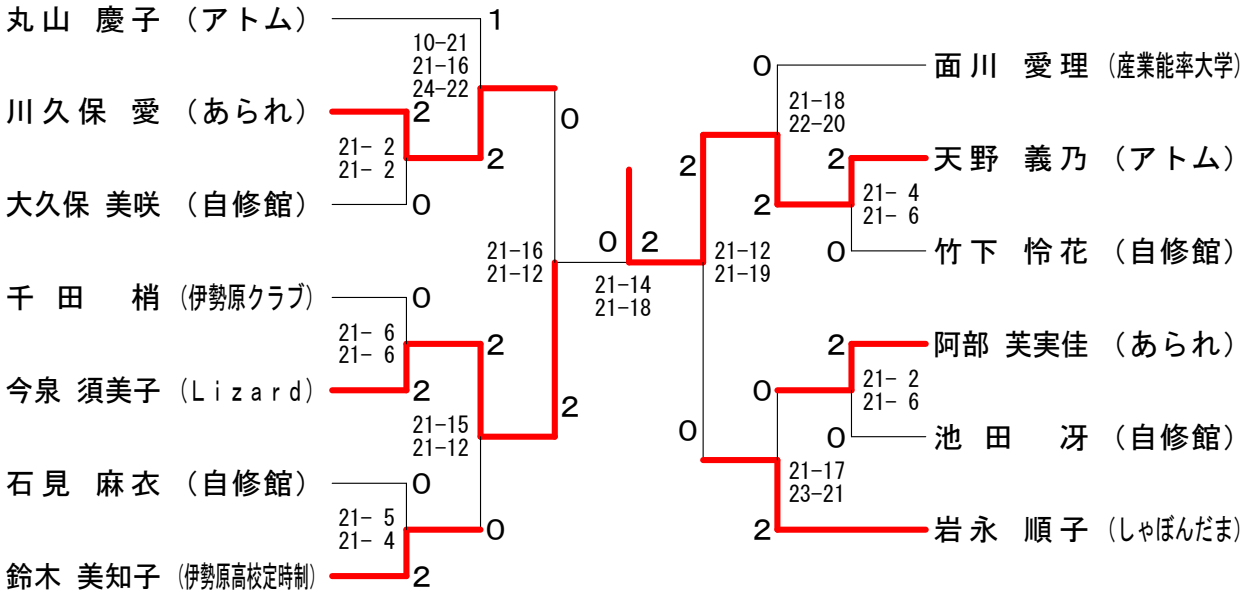
女子シングルスＣクラス