男子シングルスＡクラス

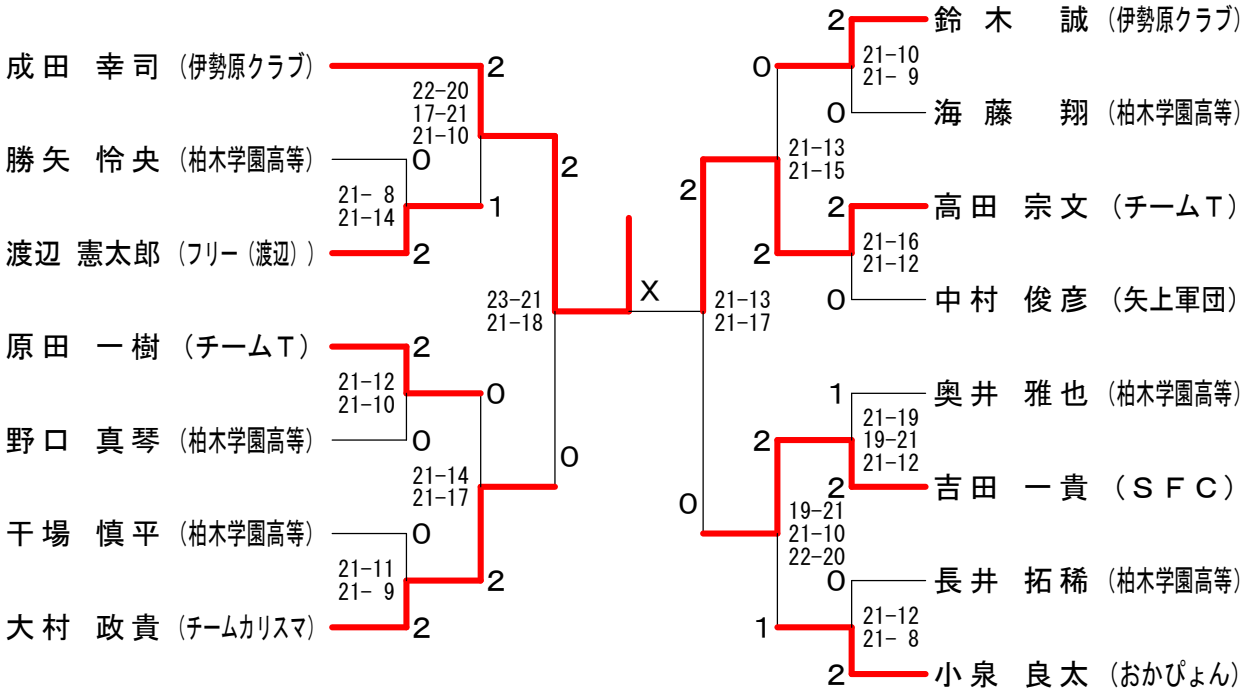

男子シングルスＢクラス

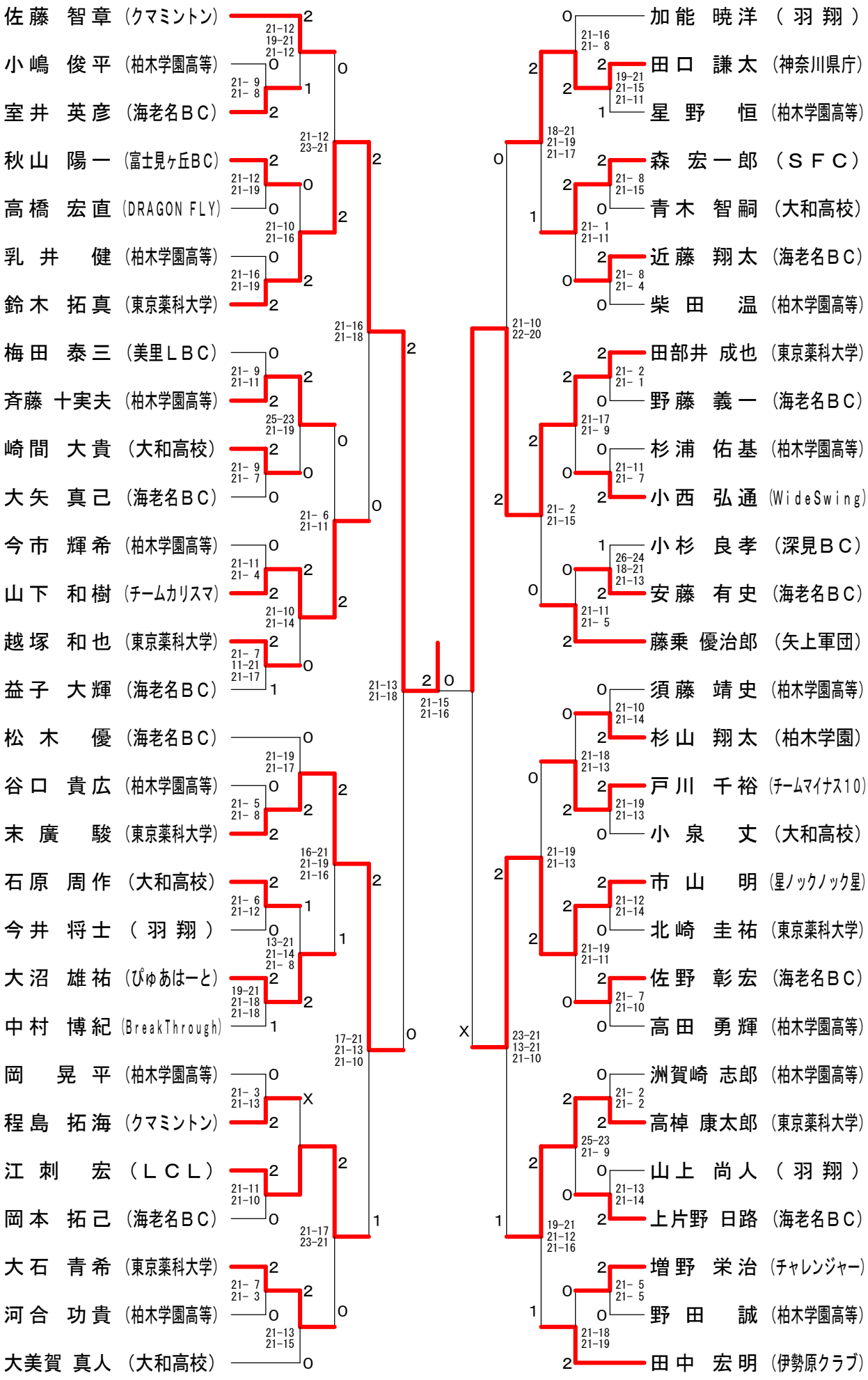

女子シングルスＡクラス	黒　沢	奥　住	駒　井	秋　澤	勝 敗	順位
黒沢　なみ（北鎌倉女子高校）		○ 21-11 21-10	○ 21- 7 21- 6	○ 21- 9 21-13	M 3-0 G 6-0 P 126-56	1
奥住　祐子（チームさくら）	× 11-21 10-21		× 21-16 10-21 12-21	○ 21-16 21-12	M 1-2 G 3-4 P 106-128	3
駒井　麻央（東京薬科大学）	× 7-21 6-21	○ 16-21 21-10 21-12		○ 17-21 22-20 22-20	M 2-1 G 4-4 P 132-146	2
秋澤　絵梨子（チャレンジャー）	× 9-21 13-21	× 16-21 12-21	× 21-17 20-22 20-22		M 0-3 G 1-6 P 111-145	4

女子シングルスＢクラス

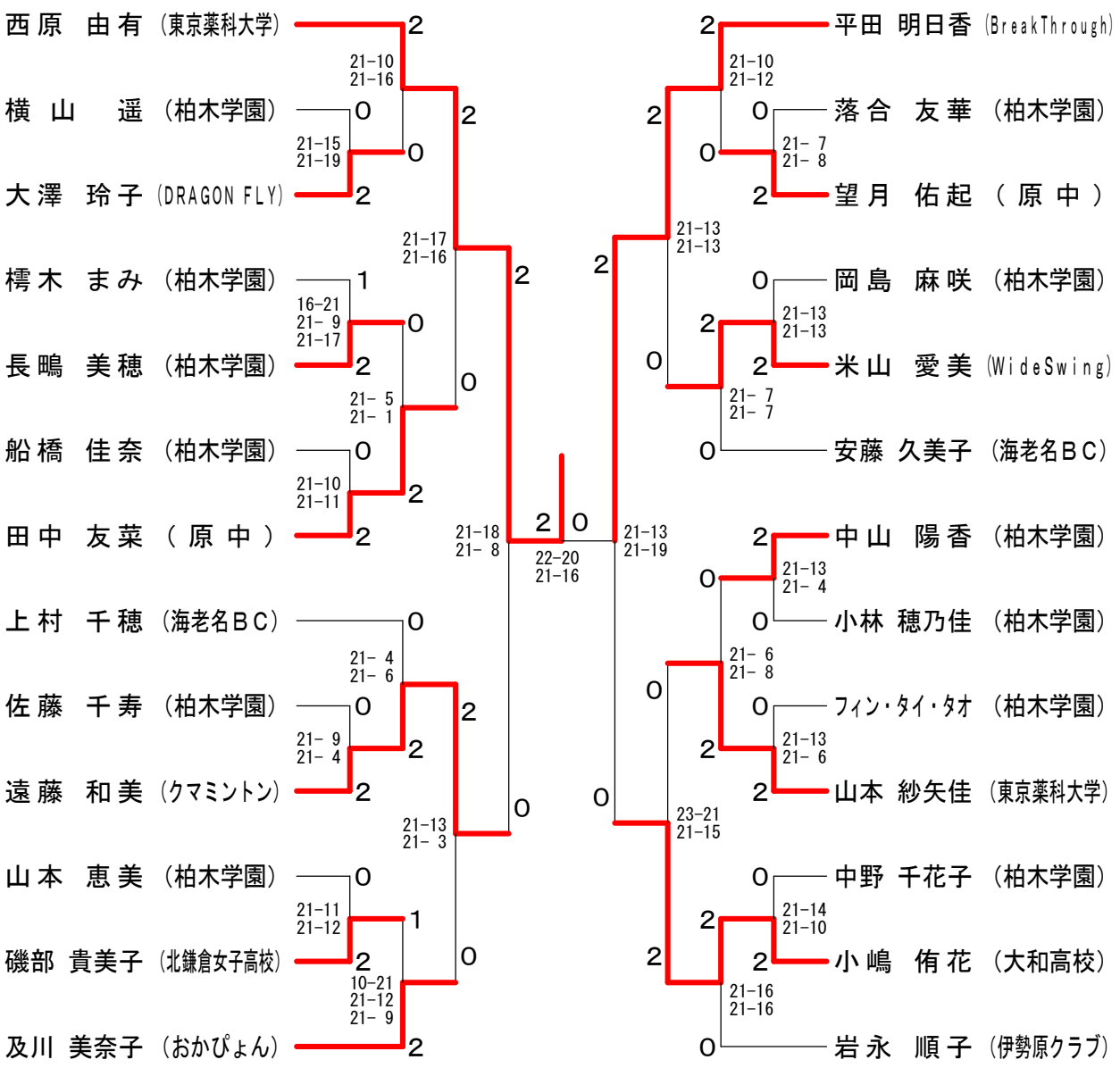

混合ダブルスＢクラス Ａ　ブ　ロ　ッ　ク		桜　井 土　屋	高　橋 大　澤	佐　藤 遠　藤	勝　敗	順位
桜井　勇馬 土屋　亜衣	（ジコチュウ）		○ 21- 7 19-21 21- 8	○ 21-18 21-17	M 2-0 G 4-1 P 103-71	1
高橋　宏直 大澤　玲子	(DRAGON FLY)	× 7-21 21-19 8-21		× 17-21 8-21	M 0-2 G 1-4 P 61-103	3
佐藤　智章 遠藤　和美	（クマミントン）	× 18-21 17-21	○ 21-17 21- 8		M 1-1 G 2-2 P 77-67	2

混合ダブルスＢクラス Ｂ　ブ　ロ　ッ　ク		鳥　居 鳥　居	小野寺 荻　山	田部井 駒　井	勝　敗	順位
鳥居　優真 鳥居　幸美	（相模原）		○ 21-23 21-15 21- 9	○ 18-21 22-20 23-21	M 2-0 G 4-2 P 126-109	1
小野寺　司 荻山　静香	（クマミントン）	× 23-21 15-21 9-21		× 13-21 20-22	M 0-2 G 1-4 P 80-106	3
田部井　成也 駒井　麻央	（東京薬科大学）	× 21-18 20-22 21-23	○ 21-13 22-20		M 1-1 G 3-2 P 105-96	2

混合ダブルスＢクラス Ｃ　ブ　ロ　ッ　ク		脇　田 上　田	鈴　木 石　濱	北　島 青　木	勝　敗	順位
脇田　智大 上田　彩	（クマミントン）		× 20-22 14-21	○ 21-15 21-19	M 1-1 G 2-2 P 76-77	2
鈴木　拓真 石濱　寿美	（東京薬科大学）	○ 22-20 21-14		○ 21-13 21-13	M 2-0 G 4-0 P 85-60	1
北島　英典 青木　麻衣子	（フリー（青木））	× 15-21 19-21	× 13-21 13-21		M 0-2 G 0-4 P 60-84	3

混合ダブルスＢクラス Ｄ　ブ　ロ　ッ　ク		鎌　倉 鎌　倉	程　島 木　下	高　棹 西　原	勝　敗	順位
鎌倉　保之 鎌倉　佳江	（チームさくら）		○ －×	× 17-21 21-16 12-21	M 1-1 G 3-2 P 92-58	2
程島　拓海 木下　小百合	（クマミントン）	× ×－		× ×－	M 0-2 G 0-4 P 0-84	3
高棹　康太郎 西原　由有	（東京薬科大学）	○ 21-17 16-21 21-12	○ －×		M 2-0 G 4-1 P 100-50	1

混合ダブルスＢクラス Ｅ　ブ　ロ　ッ　ク		小　泉 及　川	大　石 山　本	福　田 福　田	勝　敗	順位
小泉　良太 及川　美奈子	（おかぴょん）		× 19-21 21-16 21-23	× 16-21 19-21	M 0-2 G 1-4 P 96-102	3
大石　青希 山本　紗矢佳	（東京薬科大学）	○ 21-19 16-21 23-21		× 9-21 18-21	M 1-1 G 2-3 P 87-103	2
福田　和幸 福　田　　恵	（チームフリー）	○ 21-16 21-19	○ 21- 9 21-18		M 2-0 G 4-0 P 84-62	1

混合ダブルスＢクラス Ｆ　ブ　ロ　ッ　ク		今　井 東中川	内　海 酒　井	保　坂 鈴　木	勝　敗	順位
今井　佳祐 東中川　弥生	（ジコチュウ）		○ 21-12 21-16	○ 21-16 21-13	M 2-0 G 4-0 P 84-57	1
内海　大輔 酒井　美智子	（町田シャトルクラブ）	× 12-21 16-21		○ 17-21 21-10 23-21	M 1-1 G 2-3 P 89-94	2
保坂　邦寛 鈴木　志織	（BreakThrough）	× 16-21 13-21	× 21-17 10-21 21-23		M 0-2 G 1-4 P 81-103	3

混合ダブルスＢクラス 決勝トーナメント

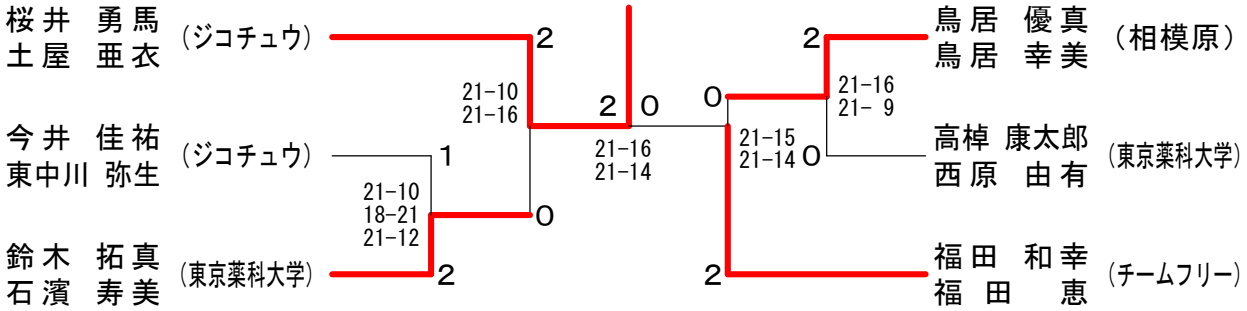

混合ダブルスＣクラス Ａ　ブ　ロ　ッ　ク		森　山 年　増	横　岡 鈴　木	三　間 三　間	勝　敗	順位
森山　順文 年増　千穂	（ultra soul）		○ 21- 8 21- 9	○ 21- 4 21-12	M 2-0 G 4-0 P 84-33	1
横岡　聖人 鈴木　美知子	（伊勢原高校（定））	× 8-21 9-21		× 11-21 16-21	M 0-2 G 0-4 P 44-84	3
三間　久敏 三間　綾子	（フリー（三間））	× 4-21 12-21	○ 21-11 21-16		M 1-1 G 2-2 P 58-69	2

混合ダブルスＣクラス Ｂ　ブ　ロ　ッ　ク		鈴　木 井　元	金　内 小　松	山　本 渡　會	勝　敗	順位
鈴木　貴也 井元　庸子	(ultra soul)		○ 21-12 21-10	○ 21-10 21-17	M 2-0 G 4-0 P 84-49	1
金内　拓也 小松　千咲	(伊勢原高校（定）)	× 12-21 10-21		× 21-15 22-24 18-21	M 0-2 G 1-4 P 83-102	3
山本　竜司 渡會　理恵	(竹園バドミントン)	× 10-21 17-21	○ 15-21 24-22 21-18		M 1-1 G 2-3 P 87-103	2

混合ダブルスＣクラス Ｃ　ブ　ロ　ッ　ク		太　田 青　木	芦　尾 サイリトゥパ	松　田 宮　崎	勝　敗	順位
太田　裕登 青木　貴子	(ultra soul)		○ 21- 5 21-14	× 18-21 12-21	M 1-1 G 2-2 P 72-61	2
芦尾　重存 サイリトゥパ　アンドレア	(伊勢原高校（定）)	× 5-21 14-21		× 7-21 9-21	M 0-2 G 0-4 P 35-84	3
松田　寿彦 宮崎　有華	(キック・アス)	○ 21-18 21-12	○ 21- 7 21- 9		M 2-0 G 4-0 P 84-46	1

混合ダブルスＣクラス Ｄ　ブ　ロ　ッ　ク		ペルツェブ 有　田	森 鈴　木	斎　藤 梅　澤	勝　敗	順位
ペルツェブ　バディム 有田　真由	(伊勢原高校（定）)		× 3-21 2-21	○ 23-21 21-11	M 1-1 G 2-2 P 49-74	2
森　達彦 鈴木　摩美	(長谷バドミントンクラブ)	○ 21- 3 21- 2		○ 21- 2 21- 5	M 2-0 G 4-0 P 84-12	1
斎藤　亘朗 梅澤　仁美	(伊勢原高校（定）)	× 21-23 11-21	× 2-21 5-21		M 0-2 G 0-4 P 39-86	3

混合ダブルスＣクラス Ｅ　ブ　ロ　ッ　ク		河　井 酒　井	金 福　地	市　島 水　野	勝　敗	順位
河井　正美 酒井　幸子	(伊勢原高校（定）)		× 6-21 9-21	○ 21-13 10-21 21-16	M 1-1 G 2-3 P 67-92	2
金　充東 福地　佳代子	(ノックノック)	○ 21- 6 21- 9		○ 21-14 21- 6	M 2-0 G 4-0 P 84-35	1
市島　雅彦 水野　千佳子	(チームマイナス１０) (チームマイナス１１)	× 13-21 21-10 16-21	× 14-21 6-21		M 0-2 G 1-4 P 70-94	3

混合ダブルスＣクラス 決勝トーナメント

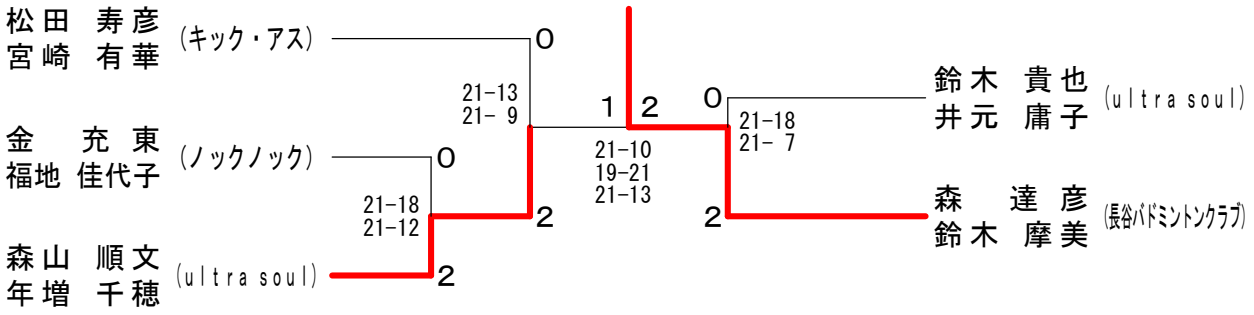

混合ダブルスＤクラス Ａブロック	篠原 梅澤	栗下 栗下	清野 和田	勝敗	順位
篠原 周作 梅澤 真美 (ミックスジュース)		○ 21- 5 21- 8	○ 21-15 21- 3	M 2-0 G 4-0 P 84-31	1
栗下 清 栗下 敬子 (竹園バドミントン)	× 5-21 8-21		× 15-21 21-23	M 0-2 G 0-4 P 49-86	3
清野 善男 和田 喜美枝 (ハッピー)	× 15-21 3-21	○ 21-15 23-21		M 1-1 G 2-2 P 62-78	2

混合ダブルスＤクラス Ｂブロック	長谷川 小泉	奈良 北田	田中 岩永	勝敗	順位
長谷川 道人 小泉 真理 (ミックスジュース)		○ 21-10 21-16	○ 21-15 15-21 21-11	M 2-0 G 4-1 P 99-73	1
奈良 光忠 北田 陽子 (しゃぼんだま)	× 10-21 16-21		× 16-21 10-21	M 0-2 G 0-4 P 52-84	3
田中 宏明 岩永 順子 (伊勢原クラブ)	× 15-21 21-15 11-21	○ 21-16 21-10		M 1-1 G 3-2 P 89-83	2

混合ダブルスＤクラス Ｃブロック	松尾 大橋	増野 秋澤	只野 猪鼻	勝敗	順位
松尾 淳一 大橋 真奈美 (きんぴら)		○ 21- 6 21- 6	○ 21- 6 21- 7	M 2-0 G 4-0 P 84-25	1
増野 栄治 秋澤 靖子 (チャレンジャー)	× 6-21 6-21		○ 21- 9 13-21 21-18	M 1-1 G 2-3 P 67-90	2
只野 詳二 猪鼻 朋子 (おかぴょん)	× 6-21 7-21	× 9-21 21-13 18-21		M 0-2 G 1-4 P 61-97	3
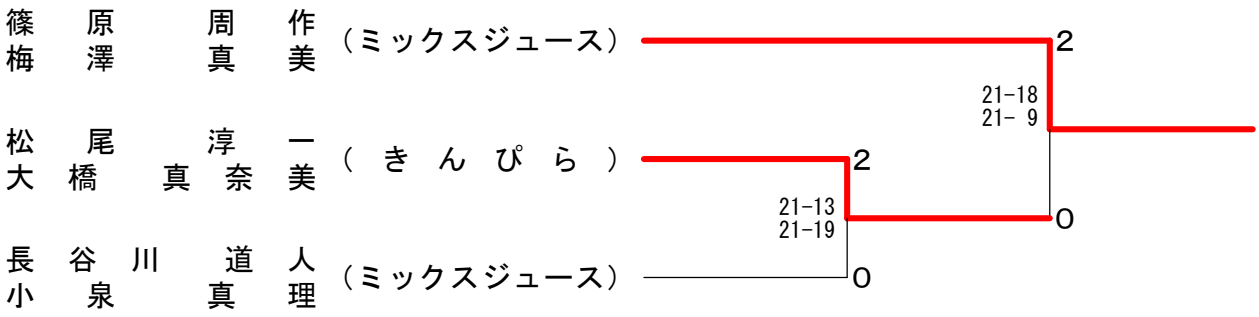
混合ダブルスＤクラス 決勝トーナメント