男子ダブルスCクラス

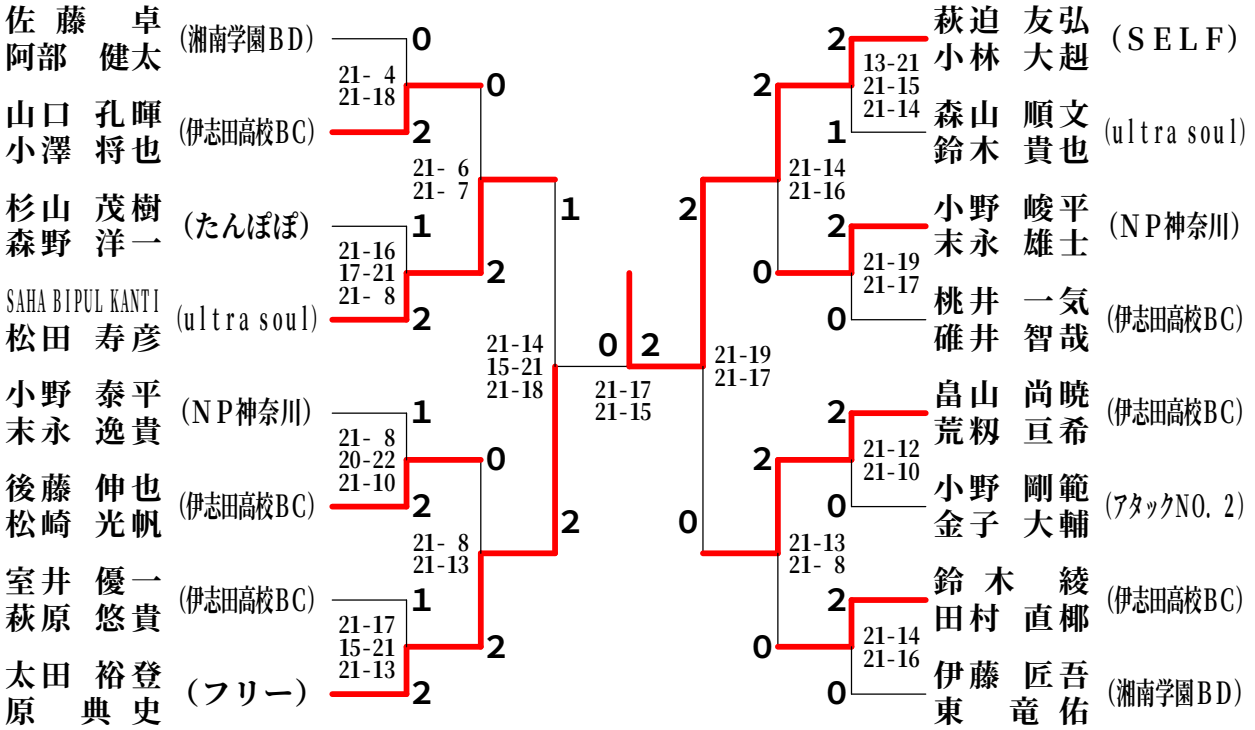
佐藤 卓
阿部 健太
(湘南学園BD)
山口 孔暉
小澤 将也
(伊志田高校BC)
杉山 茂樹
森野 洋一
(たんぽぽ)
SAHA BIPUL KANTI
松田 寿彦
(ultra soul)
小野 泰平
末永 逸貴
(NP神奈川)
後藤 伸也
松崎 光帆
(伊志田高校BC)
室井 優一
萩原 悠貴
(伊志田高校BC)
太田 裕登
原 典史
(フリー)
21- 4
21-18
21- 6
21- 7
21-16
17-21
21- 8
21- 8
20-22
21-10
21- 8
21-13
21-17
15-21
21-13
21-14
15-21
21-18
21-17
21-15
21-19
21-17
萩迫 友弘
小林 大起
(SELF)
森山 順文
鈴木 貴也
(ultra soul)
小野 峻平
末永 雄士
(NP神奈川)
桃井 一気
碓井 智哉
(伊志田高校BC)
畠山 尚暁
荒籾 亘希
(伊志田高校BC)
小野 剛範
金子 大輔
(アタックNO. 2)
鈴木 綾
田村 直椰
(伊志田高校BC)
伊藤 匠吾
東 竜佑
(湘南学園BD)
13-21
21-15
21-14
21-14
21-16
21-19
21-17
21-12
21-10
21-13
21- 8
21-14
21-16

女子ダブルスCクラス

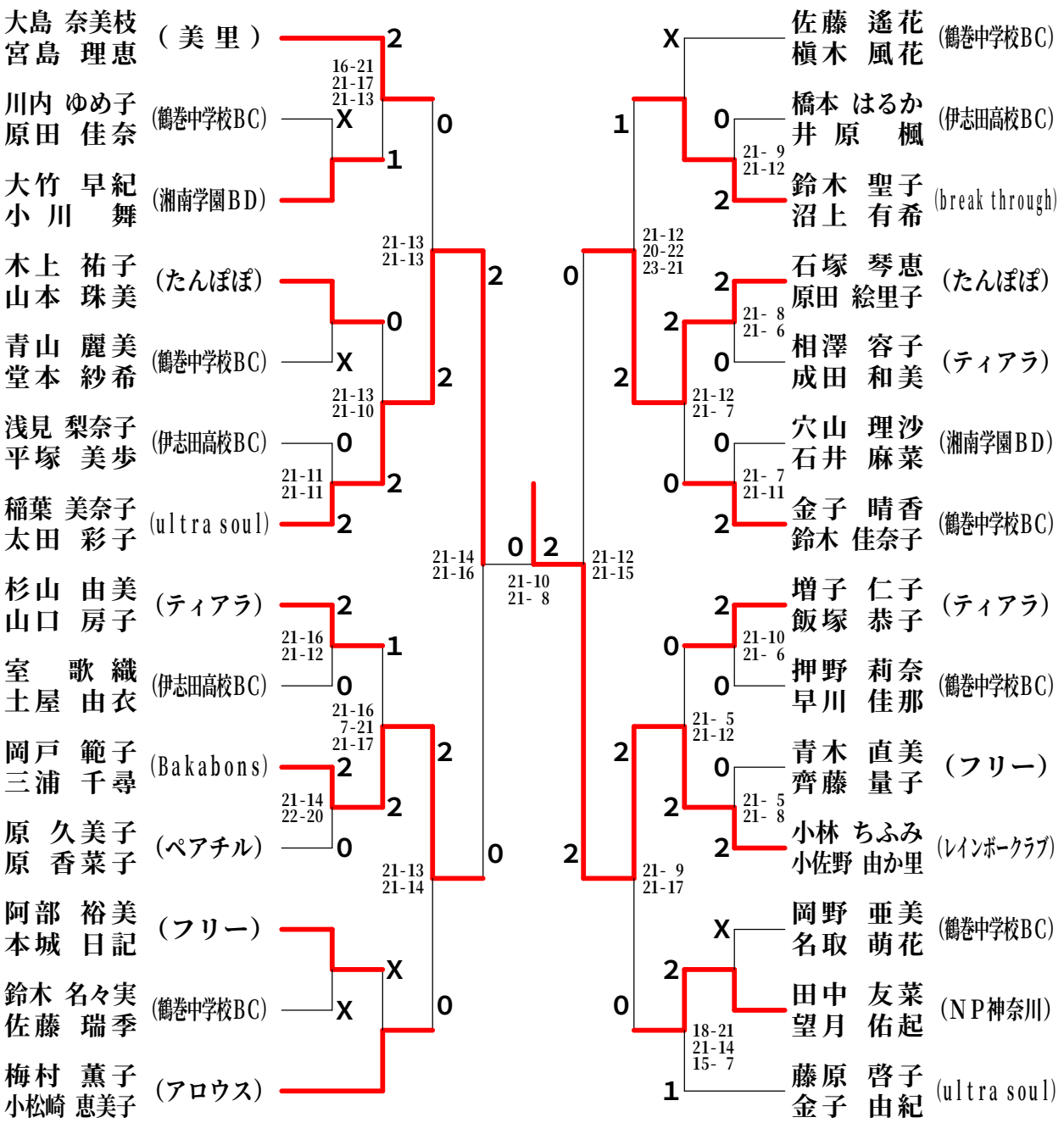
大島 奈美枝
宮島 理恵
（美 里）
川内 ゆめ子
原田 佳奈
(鶴巻中学校BC)
大竹 早紀
小川 舞
(湘南学園BD)
木上 祐子
山本 珠美
(たんぽぽ)
青山 麗美
堂本 紗希
(鶴巻中学校BC)
浅見 梨奈子
平塚 美歩
(伊志田高校BC)
稲葉 美奈子
太田 彩子
(ultra soul)
杉山 由美
山口 房子
(ティアラ)
室 歌織
土屋 由衣
(伊志田高校BC)
岡戸 範子
三浦 千尋
(Bakabons)
原 久美子
原 香菜子
(ペアチル)
阿部 裕美
本城 日記
(フリー)
鈴木 名々実
佐藤 瑞季
(鶴巻中学校BC)
梅村 薫子
小松崎 恵美子
(アロウス)
16-21
21-17
21-13
21-13
21-13
21-13
21-10
21-11
21-11
21-16
21-12
21-16
7-21
21-17
21-14
22-20
21-13
21-14
21-14
21-16
21-10
21- 8
佐藤 遙花
槇木 風花
(鶴巻中学校BC)
橋本 はるか
井原 楓
(伊志田高校BC)
鈴木 聖子
沼上 有希
(break through)
石塚 琴恵
原田 絵里子
(たんぽぽ)
相澤 容子
成田 和美
(ティアラ)
穴山 理沙
石井 麻菜
(湘南学園BD)
金子 晴香
鈴木 佳奈子
(鶴巻中学校BC)
増子 仁子
飯塚 恭子
(ティアラ)
押野 莉奈
早川 佳那
(鶴巻中学校BC)
青木 直美
齊藤 量子
(フリー)
小林 ちふみ
小佐野 由か里
(レインボークラブ)
岡野 亜美
名取 萌花
(鶴巻中学校BC)
田中 友菜
望月 佑起
(NP神奈川)
藤原 啓子
金子 由紀
(ultra soul)
21-12
20-22
23-21
21- 9
21-12
21-12
21- 7
21- 8
21- 6
21- 7
21-11
21-10
21- 6
21- 5
21-12
21- 5
21- 8
21- 9
21-17
18-21
21-14
15- 7
21-12
21-15